00-01-2

تعداد سوالات : تستی : ۳۰ **تشریحی :** ۰ **زمان آزمون (دقیقه) : تستی :** ۶۰ **تشریحی :** ۰ **سری سوال :** یک ۱

عنـــوان درس : تاریخ و مبانی نظری مرمت

رشته تحصیلی/کد درس : مرمت بناهای تاریخی۱۸۱۵۰۱۵

۱- عمل احیاء را می توان در کدام دسته از اقدامات گنجاند؟

۱. بهسازی ۲. نوسازی ۳. بازسازی ۴. هیچکدام

۲- فرایند بازسازی شامل کدام مراحل است؟

۱. بازیابی- استحکام بخشی- حمایت ۲. انطباق- تبدیل- حفاظت

۳. تخریب- پاکسازی- دوباره سازی ۴. احیاء- تعمیر - نو شدن

۳- کدام واژه در حوزه مرمت، معادل تجدید نسل و از نو سربرآوردن است؟

۱. بازآفرینی ۲. بیان متفاوت ۳. یکپارچه سازی ۴. وحدت مجدد

۴- تجدید توان، حیات و حیثیت یک بافت کهن از طریق تزریق فعالیت جدید به کدام اقدام اشاره دارد؟

۱. مراقبت ۲. نگهداری ۳. استحکام بخشی ۴. توان بخشی

۵- فرایندی از ترکیب دوباره اجزای اصلی ساختمان چه در موقعیت اصلی آن و چه در یک محوطه جدید تعریف کدام واژه است؟

۱. نوسازی یا تجدید ۲. برپایی دوباره ۳. تبدیل و دگرگونی ۴. انطباق و به روزکردن

۶- کدام اقدام، افراطی ترین اقدام در مداخلات مرمتی به شمار می رود؟

۱. مرمت ۲. بازسازی ۳. ترمیم ۴. تکرار

۷- برداشتن الحاقات نامناسب بنا که اصالت بنا را زیر سوال برده است در کدام نوع از مرمت مطرح می شود؟

۱. مرمت حفاظتی ۲. باززنده سازی سبکی ۳. پاک سازی سبکی ۴. مرمت تکمیلی

۸- گیرتز معماری را محصول کدام عامل می داند؟

۱. تمدن ۲. تکنولوژی ۳. فرهنگ ۴. دانش

۹- کدام شهر ایتالیا به واسطه هنرمندانی چون مارتینی، نقش شاخصی در احیاء سبک گوتیک در قرن چهاردهم ایفا کرد؟

۱. سی ینا ۲. رم ۳. میلان ۴. فلورانس

۱۰- اقدامات چه کسانی در دوران مدرن منجر به کثرت گرایی فرهنگی گردید؟

۱. ویکو و هردر ۲. هردر و وازاری ۳. وازاری و ویکو ۴. همه موارد

۱۱- نوشته های پترارک در مورد آثار تاریخی نمایانگر گرایش او به کدام سبک است؟

۱. کلاسیک ۲. رومانتیک ۳. رنسانس ۴. گوتیک

تعداد سوالات : تستی : ۳۰ **تشریحی :** ۰ **زمان آزمون (دقیقه) : تستی :** ۶۰ **تشریحی :** ۰ **سری سوال :** ۱ یک

عنـــوان درس : تاریخ و مبانی نظری مرمت

رشته تحصیلی/کد درس : مرمت بناهای تاریخی۱۸۱۵۰۱۵

۱۲- مهمترین منبع برای بررسی معماری دوره کلاسیک که در دوره امپراتور آگوستوس نقش داشت به چه کسی تعلق دارد؟

۱. پیترو دلاواله ۲. ویتروویوس ۳. آلبرتی ۴. گروپیوس

۱۳- اولین معمار بیمارستان میلان که بود؟

۱. آلبرتی ۲. فیلارته ۳. داوینچی ۴. پالادیو

۱۴- چهره برجسته رنسانس ایتالیا که به بررسی های علمی در مورد معماری، ساخت استحکامات و نیروهای موجود در بنا پرداخت که بود؟

۱. پروتزی ۲. سرلیو ۳. داوینچی ۴. میکلانژ

۱۵- پدر علم باستان شناسی کیست؟

۱. وانبرو ۲. وینکلمن ۳. لاوگا ۴. کاواچپی

۱۶- کدام نظریه پرداز موزه را پایان هنر می داند؟

۱. کترمر دوکنسی ۲. کارلو فه آ ۳. والادیر ۴. وازاری

۱۷- کشف دوباره میراث کلاسیک یونان در قرن ۱۸ از طریق انتشار نوشته های چه کسی صورت گرفت؟

۱. دیوید لروی ۲. جیمز استوارت ۳. نیکولاس روت ۴. همه موارد

۱۸- مرمت کلیسای جامع گلاسکو توسط چه کسی صورت گرفت؟

۱. ادوارد بلور ۲. کلنزه ۳. کیستوفر رن ۴. کترمر

۱۹- نویسنده مقاله نکاتی در باره ساختمان سازی آلمان که بود و سبب شکل گیری کدام جنبش در آلمان گردید؟

۱. هردر- جنبش نئوکلاسیک ۲. هردر- جنبش رومانتیسم
۳. گوته- جنبش نئوکلاسیک ۴. گوته- جنبش رومانتیسم

۲۰- کدام نویسنده در فرانسه با انتشار نتردام پاریس، اعتراض خود را علیه تخریب آثار تاریخی ابراز کرد؟

۱. ویکتور هوگو ۲. لودیک دیتر ۳. چارلز دیکنز ۴. رومن رولان

۲۱- شاخص ترین شخصیت در تاریخ مرمت فرانسه و نویسنده لغت نامه معماری فرانسه که بود؟

۱. ویوله لدوک ۲. بوزویلوالد ۳. دیتریس ۴. شیلر

تعداد سوالات : تستی : ۳۰ تشریحی : ۰ | زمان آزمون (دقیقه) : تستی : ۶۰ تشریحی : ۰ | سری سوال : ۱ یک

عنوان درس : تاریخ و مبانی نظری مرمت

رشته تحصیلی/کد درس : مرمت بناهای تاریخی۱۸۱۵۰۱۵

۲۲- فریمن، هدف کدام نوع از مرمت را خلق دوباره کوچک ترین جزئیات یک اثر باستانی در زمان تعمیر که بنا را به اصل آن بدل می کند می دانست؟

۱. مرمت مخرب ۲. مرمت محافظه کارانه ۳. مرمت التقاطی ۴. هیچکدام

۲۳- برجسته ترین معمار که بر احیاء سبک گوتیک و تجربه مرمت در امپراتوری اتریش اثرگذاشت که بود؟

۱. اشمیت ۲. ماتاس ۳. مولر ۴. استنزه

۲۴- جان راسکین، پیشگام کدام جنبش بود؟

۱. جنبش حفاظت ۲. جنبش مرمت سبکی ۳. رومانتیسم آلمانی ۴. جنبش نئوکلاسیک

۲۵- مرمت فیلولوژیک چه بود و در کدام شهر شکل گرفت؟

۱. رهیافتی تاریخی و عملی در مرمت بود که در میلان شکل گرفت.

۲. رهیافتی تاریخی و عملی در مرمت بود که در آتن شکل گرفت.

۳. جنبشی ضد مرمت و مبتنی بر حفاظت بود که در میلان شکل گرفت.

۴. جنبشی ضد مرمت و مبتنی بر حفاظت بود که در آتن شکل گرفت.

۲۶- رویکرد بلترامی در امر مرمت چه بود؟

۱. مرمت سبکی ۲. مرمت تاریخی ۳. مرمت فیلولوژیک ۴. مرمت جامع

۲۷- پیدایش رویکرد مدرن مرمت در ایتالیا مدیون تلاشهای چه کسی بود؟

۱. کروچه ۲. جووانونی ۳. دوراک ۴. ریگل

۲۸- آموزش آکادمیک رشته حفاظت در ایران در کدام دانشگاه آغاز شد؟

۱. دانشگاه تهران ۲. دانشگاه شهیدبهشتی ۳. دانشگاه فارابی اصفهان ۴. دانشگاه علم و صنعت

۲۹- اولین کنگره بین المللی معماران و کاردانان فنی یادمان های تاریخی در چه سالی و در کجا تشکیل شد؟

۱. ۱۹۲۰ در ونیز ۲. ۱۹۲۰ در آتن ۳. ۱۹۳۱ در ونیز ۴. ۱۹۳۱ در آتن

۳۰- منشور ۱۹۹۹ مکزیک بر کدام محور تأکید داشت؟

۱. میراث بومی مصنوع ۲. بیانیه جهانی حقوق بشر

۳. سازه های تاریخی آبی ۴. گردشگری تاریخی

1815015 - 00-01-2

شماره سوال	پاسخ صحیح	وضعیت کلید
1	ب	عادی
2	ج	عادی
3	الف	عادی
4	د	عادی
5	ب	عادی
6	ب	عادی
7	ج	عادی
8	ج	عادی
9	الف	عادی
10	الف	عادی
11	ب	عادی
12	ب	عادی
13	ب	عادی
14	ج	عادی
15	ب	عادی
16	الف	عادی
17	د	عادی
18	الف	عادی
19	د	عادی
20	الف	عادی
21	الف	عادی
22	ب	عادی
23	الف	عادی
24	الف	عادی
25	الف	عادی
26	ب	عادی
27	الف	عادی
28	ج	عادی
29	د	عادی
30	الف	عادی

98-99-1

تعداد سوالات : تستی : ۳۰ تشریحی : ۰ | زمان آزمون (دقیقه) : تستی : ۷۰ تشریحی : ۰ | سری سوال : یک ۱

عنوان درس : تاریخ و مبانی نظری مرمت

رشته تحصیلی/کد درس : مرمت بناهای تاریخی۱۸۱۵۰۱۵

۱- کلمه « راز» در واژه « مهراز» به چه معناست؟

۱. بنا ۲. مهتر ۳. آبادی ۴. سازنده

۲- در وضعیت فرسودگی کامل بنا از کدام شیوه مداخله بهره گرفته می شود؟

۱. بازسازی ۲. نوسازی ۳. بهسازی ۴. هیچکدام

۳- در منشور بورا وجه تمایز بازسازی و مرمت در کدام مقوله مطرح شده است؟

۱. بازگرداندن بنا به وضعیت گذشته ۲. حفظ بنا در وضعیت فعلی آن

۳. واردسازی مصالح تازه به اثر ۴. طراحی مجدد بر پایه خلاقیت

۴- کدام نوع از مداخله در بناهای تاریخی در معاصرکردن سازمان فضایی کهن نقش اساسی دارد؟

۱. بیان متفاوت و موقعیت دوباره یافتن ۲. یکپارچه سازی و وحدت مجدد اثر

۳. حفظ و نگهداری آثار تاریخی ۴. باز آفرینی آثار و ابنیه تاریخی

۵- مراقبت مستمر و قاعده مند از بافت، سازه یا محوطه تاریخی چه نام دارد؟

۱. حفاظت ۲. بازسازی ۳. نگهداری ۴. استحکام بخشی

۶- توان بخشی از طریق کدام اقدام در فضا، سبب تجدید حیات آن می گردد؟

۱. تزریق فعالیت جدید ۲. استحکام بخشی سازه ۳. به روزرسانی فضا ۴. مراقبت مستمر از بنا

۷- فرایند ترکیب دوباره اجزاء اصلی ساختمان چه در موقعیت اصلی و چه در محوطه جدید چه نام دارد؟

۱. نوسازی یا تجدید ۲. برپایی دوباره ۳. تثبیت موقت ۴. تبدیل و دگرگونی

۸- کدام اقدام زیر، افراطی ترین نوع مداخله در بناهای تاریخی می باشد؟

۱. نگهداری ۲. تعمیر ۳. جایگزینی ۴. مقاوم سازی

۹- کدام نوع از انواع مرمت، برداشتن الحاقات نامناسب بنا که اصالت آن را به زیر سؤال برده است توصیه می نماید؟

۱. باززنده سازی سبکی ۲. باززنده سازی تکمیلی ۳. پاک سازی حفاظتی ۴. پاک سازی سبکی

۱۰- رهیافت لوکا بلترامی در مرمت چه نام دارد؟

۱. مرمت تکمیلی ۲. مرمت تاریخی ۳. مرمت استحکامی ۴. مرمت جامع

تعداد سوالات : تستی : ۳۰ **تشریحی :** ۰ **زمان آزمون (دقیقه) : تستی :** ۷۰ **تشریحی :** ۰ **سری سوال :** ۱ یک

عنـــوان درس : تاریخ و مبانی نظری مرمت

رشته تحصیلی/کد درس : مرمت بناهای تاریخی۱۸۱۵۰۱۵

۱۱- گیرتز، مرمت آثاری چون کلیساری جامع شارتر را مستلزم شناخت کدام عامل می داند؟

۱. تفکر حاکم بر فضاسازی و استفاده از تزئینات در زمان ساخت اثر

۲. شناخت عملکرد و عناصر سازه ای حاکم بر بنا در زمان ساخت اثر

۳. تفکر حاکم بر رابطه میان خدا، بشر و معماری در زمان ساخت اثر

۴. شناخت ارجاعات تاریخی در استفاده از نمادها در زمان ساخت اثر

۱۲- کدام هنرمند در سی ینا، نقش شاخصی در عرصه احیاء سبک گوتیک در قرن چهاردهم ایفا کرد؟

۱. بنه ولو ۲. پترارک ۳. مارتینی ۴. بیوندو

۱۳- کوشش های جووانی باتیستا ویکو و یوهان گاتفرید هردر، منجر به کدام تحول گردید؟

۱. کثرت گرایی فرهنگی ۲. مرمت تابلوهای نقاشی

۳. جمع آوری اشیاء عتیقه ۴. مطالعات باستان شناسی

۱۴- بنیانگذار آکادمی والدرنینا که با نشر آثار خود به توصیف مفصل ویرانه های رم پرداخت که بود؟

۱. براچولینی ۲. مازاچو ۳. برونلسکی ۴. دوناتلو

۱۵- دوره ده جلدی کتابی درباره معماری توسط چه کسی نوشته شد؟

۱. ویتروویوس ۲. آلبرتی ۳. فیلارته ۴. داوینچی

۱۶- پدر علم باستان شناسی چه نام دارد؟

۱. لاوگا ۲. وینکلمن ۳. رافائل ۴. وانبرو

۱۷- پیشنهاد غیرنظامی کردن مجموعه آکروپلیس در یونان توسط چه کسی مطرح شد؟

۱. گوته ۲. هولدرلین ۳. کلنزه ۴. لروی

۱۸- کریستوفر رن مرمت کدام بنا را بر عهده داشت و سازندگان آثار معماری کدام دوره را ستایش می کرد؟

۱. وی مرمت کلیسای جامع سالزبوری را برعهده داشت و سازندگان قرون وسطی را ستایش می کرد.

۲. وی مرمت کلیسای جامع سالزبوری را برعهده داشت و سازندگان دوران رنسانس را ستایش می کرد.

۳. وی مرمت کلیسای جامع گلاسکو را برعهده داشت و سازندگان قرون وسطی را ستایش می کرد.

۴. وی مرمت کلیسای جامع گلاسکو را برعهده داشت و سازندگان دوران رنسانس را ستایش می کرد.

تعداد سوالات : تستی : ۳۰ **تشریحی :** ۰ **زمان آزمون (دقیقه) : تستی :** ۷۰ **تشریحی :** ۰ **سری سوال :** ۱ یک

عنـــوان درس : تاریخ و مبانی نظری مرمت

رشته تحصیلی/کد درس : مرمت بناهای تاریخی۱۸۱۵۰۱۵

۱۹- گوته در ستایش معماری گوتیک کدام کلیسا را مورد بررسی قرار داد؟

۱. کلیسای جامع نوتردام
۲. کلیسای جامع کانتربری
۳. کلیسای جامع شارتر
۴. کلیسای جامع استراسبورگ

۲۰- کدام رمان نویس مشهور فرانسوی، اقدامات صورت گرفته در آثار تاریخی به سرپرستی گود را محکوم نمود؟

۱. روسو ۲. هوگو ۳. هردر ۴. دیکنز

۲۱- فریمن در کتاب خود به نام اصول مرمت کلیساها، روشهای مرمت را چگونه طبقه بندی نمود؟

۱. مرمت مخرب، محافظه کارانه و التقاطی
۲. مرمت مخرب، علمی و تاریخی
۳. مرمت علمی، محافظه کارانه و سبکی
۴. مرمت تاریخی، سبکی و علمی

۲۲- مرمت کلیساهای جامع میلان، سانتا کروچه و جامع فلورانس مصداق کدام شیوه مرمت می باشد؟

۱. مرمت سبکی ۲. مرمت علمی ۳. مرمت تاریخی ۴. مرمت تکمیلی

۲۳- نخستین نماد احیاء سبک گوتیک در ایتالیا کدام بنا بود؟

۱. کلیسای سن پیترو ۲. کلیسای سانتاماریا ۳. کلیسای سن مارکو ۴. کلیسای مزار مقدس

۲۴- بازسازی بنای تئاتر قدیمی لافنیس توسط چه کسی و منطبق با چه سبکی صورت گرفت؟

۱. توسط ماتاس و در انطباق با سبک نئو روکوکو صورت گرفت.
۲. توسط ماتاس و در انطباق با سبک نئو باروک صورت گرفت.
۳. توسط مدونا و در انطباق با سبک نئو روکوکو صورت گرفت.
۴. توسط ماتاس و در انطباق با سبک نئو باروک صورت گرفت.

۲۵- پیشگام جنبش ضد مرمت که بود و اقدامات وی منتهی به کدام جنبش گردید؟

۱. راسکین بود که اقدامات وی به جنبش حفاظت منتهی گردید.
۲. راسکین بود که اقدامات وی به جنبش بازسازی منتهی گردید.
۳. فون اشمیت بود که اقدامات وی به جنبش حفاظت منتهی گردید.
۴. فون اشمیت بود که اقدامات وی به جنبش بازسازی منتهی گردید.

۲۶- نویسنده کتاب تئوری مرمت که بود؟

۱. براندی ۲. پانوفسکی ۳. پانه ۴. ریگل

تعداد سوالات : تستی : ۳۰ **تشریحی :** ۰ **زمان آزمون (دقیقه) : تستی :** ۷۰ **تشریحی :** ۰ **سری سوال :** ۱ یک

عنـــوان درس : تاریخ و مبانی نظری مرمت

رشته تحصیلی/کد درس : مرمت بناهای تاریخی۱۸۱۵۰۱۵

۲۷- اولین کنگره معماران و کاردانان فنی یادمانهای تاریخی در سال ۱۹۳۱ در کدام شهر برگزارشد و منجر به شکل گیری کدام قطعنامه گردید؟

۱. در آتن برگزار گردید و منجر به قطعنامه ای به نامه منشور مرمت گردید.

۲. در آتن برگزار گردید و منجر به قطعنامه ای به نامه منشور سپر آبی گردید.

۳. در بروکسل برگزار گردید و منجر به قطعنامه ای به نامه منشور مرمت گردید.

۴. در بروکسل برگزار گردید و منجر به قطعنامه ای به نامه منشور سپر آبی گردید.

۲۸- کدام قطعنامه در مورد حفاظت از شهرهای کوچک تاریخی مطرح گردید؟

۱. قطعنامه نروژ در سال ۱۹۷۵

۲. قطعنامه میراث باستان شناسی ۱۹۹۰

۳. منشور گردشگری فرهنگی ۱۹۷۶

۴. منشور حفاظت شهری ۱۹۸۷

۲۹- سند نارا بر پایه کدام منشور شکل گرفت و در پاسخ به کدام امر مطرح شد؟

۱. بر پایه منشور بورا و در پاسخ به اهمیت و ارزش در حال گسترش میراث فرهنگی در دنیای معاصر مطرح شد.

۲. بر پایه منشور بورا و در پاسخ به اهمیت و ارزش سازه های چوبی ارزشمند در سراسر جهان مطرح گردید.

۳. بر پایه منشور ونیز و در پاسخ به اهمیت و ارزش در حال گسترش میراث فرهنگی در دنیای معاصر مطرح شد.

۴. بر پایه منشور ونیز و در پاسخ به اهمیت و ارزش سازه های چوبی ارزشمند در سراسر جهان مطرح گردید.

۳۰- در منشور میراث بومی مکزیکو در سال ۱۹۹۰، ارزشیابی تغییرات در طول زمان و درک آن به عنوان وجهی مهم از معماری بومی با چه واژه ای تبیین گردید؟

۱. تغییرات و مرمت دوره ای

۲. جایگزینی مصالح و بخشها

۳. سیستم های سنتی ساخت

۴. پژوهش و مستندسازی

1815015 - 98-99-1

شماره سوال	پاسخ صحیح	وضعیت کلید
1	د	عادی
2	الف	عادی
3	ج	عادی
4	الف	عادی
5	ج	عادی
6	الف	عادی
7	ب	عادی
8	د	عادی
9	د	عادی
10	ب	عادی
11	ج	عادی
12	ج	عادی
13	الف	عادی
14	الف	عادی
15	ب	عادی
16	ب	عادی
17	ج	عادی
18	الف	عادی
19	د	عادی
20	ب	عادی
21	الف	عادی
22	الف	عادی
23	الف	عادی
24	ج	عادی
25	الف	عادی
26	الف	عادی
27	الف	عادی
28	الف	عادی
29	ج	عادی
30	الف	عادی

97-98-2

تعداد سوالات : تستی : ۳۰ تشریحی : ۰ | زمان آزمون (دقیقه) : تستی : ۷۰ تشریحی : ۰ | سری سوال : یک ۱

عنـــوان درس : تاریخ و مبانی نظری مرمت

رشته تحصیلی/کد درس : مرمت بناهای تاریخی۱۸۱۵۰۱۵

۱- چه کسی معماری را « هنر سازمان دهی فضا » می داند؟

۱. ویلیام موریس ۲. لوکوربوزیه ۳. آگوست پرت ۴. راسکین

۲- کدام یک از اقدامات زیر به منظور بهبود کالبد که در نتیجه فرسایش عملکردی تحقق یافته است در کوتاه مدت صورت می گیرد؟

۱. بهسازی ۲. نوسازی ۳. بازسازی ۴. توانبخشی

۳- کدام یک از اقدامات زیر می تواند در مقیاس یک بافت کهن و رابطه آن با کل شهر صورت گیرد و تعریفی دوباره از ساختار روابط فضایی در آن مورد نظر است؟

۱. یکپارچه سازی و وحدت مجدد ۲. یافتن الگوی مجدد

۳. موقعیت دوباره یافتن ۴. بازآفرینی

۴- فعالیت هایی که از ضعف احتمالی بنا جلوگیری می کنند چه نامیده می شوند؟

۱. نگهداری پیشگیرانه ۲. نگهداری معمول ۳. نگهداری اضطراری ۴. نگهداری مستمر

۵- مجموعه اقداماتی که بر دوام و بقای یک اثر می افزاید و سعی در حل فوری عوامل مخل و تهدیدکننده حیات بنا دارد چه نامیده می شود؟

۱. توان بخشی ۲. مراقبت ۳. بازیابی ۴. حمایت

۶- کدام واژه به اقداماتی که زمینه سازش میان کالبد فضای کهن با نیازهای امروزی را فراهم می کند اشاره دارد؟

۱. انطباق ۲. تبدیل ۳. نوشدن ۴. سازماندهی

۷- برای ترکیب اجزاء اصلی ساختمان که به دلیل حوادثی مثل زلزله در محوطه پراکنده شده اند از چه روشی استفاده می شود؟

۱. تثبیت ۲. تکرار ۳. تجدید ۴. برپایی دوباره

۸- کدام اقدام زیر از جمله محافظه کارانه ترین گزینه در مداخلات مرمتی به شمار می رود؟

۱. مقاوم سازی ۲. جایگزینی ۳. نگهداری ۴. تعمیر

۹- کدام شیوه مرمت به نخستین دوباره چینی قطعات سنگی فرو ریخته در آثار تاریخی باز می گردد؟

۱. شیوه مرمت آناستیلوزی ۲. شیوه پاکسازی سبکی

۳. شیوه مرمت حفاظتی ۴. شیوه مرمت تکمیلی

تعداد سوالات : تستی : ۳۰ تشریحی : ۰ | زمان آزمون (دقیقه) : تستی : ۷۰ تشریحی : ۰ | سری سوال : ۱ یک

عنوان درس : تاریخ و مبانی نظری مرمت

رشته تحصیلی/کد درس : مرمت بناهای تاریخی۱۸۱۵۰۱۵

۱۰- رهیافت لوکابلترامی در زمینه مرمت چیست؟

۱. مرمت استحکامی ۲. مرمت تاریخی ۳. مرمت سبکی ۴. مرمت جامع

۱۱- اقدامات چه کسی تحت تأثیر ماکسیموس سبب شد معابد ویران شده دوباره سازی شوند؟

۱. ژولین ۲. پروکوپیوس ۳. والنتینیان ۴. مایوریان

۱۲- شهر سی ینا به واسطه کدام هنرمند توانست نقش شاخصی در عرصه احیاء سبک گوتیک در قرن چهاردهم ایفا نماید؟

۱. پترارک ۲. مارتینی ۳. وازاری ۴. جوانونی

۱۳- نخستین مسئول حمایت از یادمانهای باستانی در دوران حکومت پاپ ها که بود؟

۱. بیوندو ۲. ویکو ۳. رافائل ۴. میکل آنژ

۱۴- دوره ده جلدی کتابی درباره معماری اثر کیست و چارچوب اصلی آن مُلهم از کیست؟

۱. اثر پیر لیگوریو و ملهم از کارلو مادرنو است. ۲. اثر پیر لیگوریو و ملهم از ویتروویوس است.

۳. اثر آلبرتی بوده و ملهم از کارلو مادرنو است. ۴. اثر آلبرتی بوده و ملهم از ویتروویوس است.

۱۵- کدام اثر متعلق به سرلیو می باشد؟

۱. چهار کتاب معماری ۲. هفت کتاب معماری ۳. شهر ایده آل ۴. اصول کلاسیک

۱۶- ظهور پروتستان چه تأثیری بر آثار باستانی گذاشت؟

۱. توجه دوباره به سبک گوتیک و رونق آن ۲. حذف ظاهر قرون وسطایی بناهای گوتیک

۳. تقبیح معماری رنسانس و حذف ویژگی های آن ۴. تشویق به معماری رنسانس و سادگی فضاها

۱۷- گسترش معبد باکوس و کلیسا روتوندو توسط چه کسی صورت گرفت؟

۱. لاوگا ۲. زیسر ۳. وانبرو ۴. کارلوفه آ

۱۸- کدام باستان شناس، موزه را پایان هنر می دانست؟

۱. کترمردوکنسی ۲. برتولت ۳. والادیر ۴. وینکلمن

تعداد سوالات : تستی : ۳۰ تشریحی : ۰ | زمان آزمون (دقیقه) : تستی : ۷۰ تشریحی : ۰ | سری سوال : ۱ یک

عنـــوان درس : تاریخ و مبانی نظری مرمت

رشته تحصیلی/کد درس : مرمت بناهای تاریخی۱۸۱۵۰۱۵

۱۹- جنبش رومانتسیم در کدام عامل ریشه داشت؟

۱. نگرش هِردِر به هنر و ادبیات فولکلوریک
۲. نگرش هِردِر به بازگشت انسان به طبیعت
۳. نگرش روسو به هنر و ادبیات فولکلوریک
۴. نگرش روسو به بازگشت انسان به طبیعت

۲۰- اصول مرمت کلیساها توسط چه کسی منتشر گردید و در آن کدام روش های مرمت مطرح گردید؟

۱. توسط آگوستوس فریمن که در آن سه روش مرمت: مخرب، التقاطی و رومانتیک مطرح گردید.
۲. توسط آگوستوس فریمن که در آن سه روش مرمت: مخرب، التقاطی و محافظه کارانه مطرح گردید.
۳. توسط ویلیام موریس که در آن سه روش مرمت: مخرب، التقاطی و رومانتیک مطرح گردید.
۴. توسط ویلیام موریس که در آن سه روش مرمت: مخرب، التقاطی و محافظه کارانه مطرح گردید.

۲۱- کدام معمار برجسته اتریشی به عنوان بازرس گنبد کلیسای سن استفان در وین گمارده شد؟

۱. اسکات ۲. لدوک ۳. اشمیت ۴. ماتاس

۲۲- کدام گزینه در مورد اصول حفاظت جان راسکین صحیح است؟

۱. وی سبب گردید واژه مرمت در زبان انگلیسی باری منفی پیدا کند.
۲. وی کوچک ترین مرمت را در آثار تاریخی ردیابی و محکوم می کرد.
۳. وی سبب گردید جنبش تازه ای به نام جنبش حفاظت شکل گیرد.
۴. همه موارد

۲۳- مرمت فیلولوژیک در کدام شهر و بر اساس چه رهیافتی شکل گرفت؟

۱. در شهر فلورانس براساس رهیافت تاریخی و علمی
۲. در شهر فلورانس براساس رهیافت مرمت سبکی
۳. در شهر میلان براساس رهیافت تاریخی و علمی
۴. در شهر میلان براساس رهیافت مرمت سبکی

۲۴- گوستاو جووانونی شالوده کدام رویکرد مرمت را بنیان نهاد؟

۱. مرمت علمی ۲. مرمت استحکامی ۳. مرمت تکمیلی ۴. مرمت آزادسازی

۲۵- چزاره برندی، تحلیل آثار هنری را براساس کدام عوامل توصیه می کرد؟

۱. ویژگی های ذاتی اثر با توجه به ساختار آن
۲. نحوه دریافت اثر در لحظه مواجهه فرد با آن
۳. نقش ضمیر آگاه فرد در هنگام مواجهه با اثر
۴. همه موارد

تعداد سوالات : تستی : ۳۰ تشریحی : ۰ | زمان آزمون (دقیقه) : تستی : ۷۰ تشریحی : ۰ | سری سوال : ۱ یک

عنوان درس : تاریخ و مبانی نظری مرمت

رشته تحصیلی/کد درس : مرمت بناهای تاریخی۱۸۱۵۰۱۵

۲۶- واژه مرمت آناستیلوزی در ایران از کدام کشور وام گرفته شده است؟

۱. یونان ۲. ایتالیا ۳. آلمان ۴. فرانسه

۲۷- براساس قطعنامه حفاظت از شهرهای تاریخی کوچک، وجه تمایز این شهرها با سایر شهرها در چیست؟

۱. داشتن هسته تاریخی گسترش یافته و تخریب حصارها و باروها

۲. دارا بودن ساختار اجتماعی نامتوازن به لحاظ جمعیت و اشتغال

۳. عملکرد هسته تاریخی به عنوان مرکز حیات اجتماعی و تجاری

۴. تخریب چشم اندازهای محیط اطراف و حذف آن از تصویر شهر

۲۸- موضوع منشور بروکسل در سال ۱۹۷۶ چه بود؟

۱. گردشگری فرهنگی ۲. سازه های آبی ۳. سازه های بومی ۴. بحران های طبیعی

۲۹- سند نارا در رابطه با کدام عامل و بر پایه کدام منشور شکل گرفته است؟

۱. در رابطه با مناطق تاریخی بر پایه منشور بروژ ۲. در رابطه با مناطق تاریخی بر پایه منشور ونیز

۳. در رابطه با اصالت بر پایه منشور بروژ ۴. در رابطه با اصالت بر پایه منشور ونیز

۳۰- در منشور بورا، نگهداری از بافت یک مکان به شکل فعلی خود و به تأخیر انداختن فساد و ویرانی آن با کدام واژه تعریف می شود؟

۱. نگهداری ۲. مراقبت ۳. مرمت ۴. بازسازی

1815015 - 97-98-2

شماره سوال	پاسخ صحیح	وضعیت کلید
1	ج	عادي
2	الف	عادي
3	الف	عادي
4	الف	عادي
5	ج	عادي
6	الف	عادي
7	د	عادي
8	ج	عادي
9	الف	عادي
10	ب	عادي
11	الف	عادي
12	ب	عادي
13	ج	عادي
14	د	عادي
15	ب	عادي
16	ب	عادي
17	ج	عادي
18	الف	عادي
19	د	عادي
20	ب	عادي
21	ج	عادي
22	د	عادي
23	ج	عادي
24	الف	عادي
25	د	عادي
26	الف	عادي
27	ج	عادي
28	الف	عادي
29	د	عادي
30	ب	عادي

97-98-1

تعداد سوالات : تستی : ۳۰ **تشریحی :** ۰ **زمان آزمون (دقیقه) : تستی :** ۶۰ **تشریحی :** ۰ **سری سوال :** یک ۱

عنـــوان درس : تاریخ و مبانی نظری مرمت

رشته تحصیلی/کد درس : مرمت بناهای تاریخی۱۸۱۵۰۱۵

۱- کدام اقدام به منظور بهبود کالبدی بنا که در نتیجه فرسایش عملکردی تحقق یافته در کوتاه مدت صورت می پذیرد؟

۱. بهسازی ۲. نوسازی ۳. بازسازی ۴. هیچکدام

۲- درکدام مداخله در بناها و بافتهای تاریخی، احیاء به منزله بازگشت به ساختار و روابط فضایی کهن آن نیست بلکه تعریفی دوباره از ساختار و روابط مورد نظر است؟

۱. الگوی مجدد ۲. وحدت مجدد ۳. بیان متفاوت ۴. موقعیت دوباره

۳- نگهداری بناهای تاریخی به چه صورت انجام می گیرد؟

۱. نگهداری پیشگیرانه ۲. نگهداری معمول ۳. نگهداری اضطراری ۴. همه موارد

۴- کدام گزینه به تعریف « توانبخشی» اشاره دارد؟

۱. توان بخشی از طریق تزریق فعالیت جدید در فضا سبب تجدید حیات آن می شود.

۲. توان بخشی به معنای حفظ، نگهداری، ممانعت از خطر آسیب به بنا می باشد.

۳. توان بخشی فرایندی هدفمند به منظور ارتقاء حفاظت و حفظ اصالت و یکپارچگی آن است.

۴. توان بخشی مجموعه اقداماتی است که بر دوام و بقای یک اثر در بستر پیرامونش می افزاید.

۵- مداخلاتی که افزایش عمر فضای شهری، بناها و مجموعه بناها را به همراه دارد و به صورت مداوم صورت می پذیرد چه نام دارد؟

۱. دوباره سازی ۲. انطباق ۳. نوشدن ۴. تعمیر

۶- مراحل انجام نوسازی یا تجدید چیست؟

۱. مراقبت، حفاظت و تعمیر بنا و مجموعه بناها ۲. احیاء سمپاتیک، کاربری دوباره سازگار و نوسازی

۳. بهسازی، نوسازی و احیاء سمپاتیک ۴. بهسازی، تعمیر و احیاء سمپاتیک،

۷- فعالیت های مختلف که ساختمان موجود را به روز نموده و با استانداردهای روز مطابق سازد چه نام دارد؟

۱. توجه دوباره ۲. جایگزینی ۳. مقاوم سازی ۴. تثبیت

۸- کدام گزینه در مداخلات مرمتی، محافظه کارانه تر از سایر اقدامات است؟

۱. ترمیم ۲. مرمت ۳. تکرار ۴. بازسازی

تعداد سوالات : تستی : ۳۰ تشریحی : ۰ | زمان آزمون (دقیقه) : تستی : ۶۰ تشریحی : ۰ | سری سوال : ۱ یک

عنوان درس: تاریخ و مبانی نظری مرمت

رشته تحصیلی/کد درس: مرمت بناهای تاریخی۱۸۱۵۰۱۵

۹- پیدایش شیوه آناستیلوزی به کدام اقدام باز می گردد؟

۱. نخستین بار از استفاده از شیوه های جدید ساخت در بناهای قدیمی

۲. پیدایش نظریه رها کردن بنا به حالت فعلی خود و عدم مداخله در آن

۳. نخستین دوباره چینی قطعات سنگی فرو ریخته از بناهای تاریخی

۴. پیدایش نظریه حذف الحاقات نامناسب از بنا در طول عمر بنا

۱۰- لوکا بلترامی در مرمت آثار تاریخی به کدام نوع از مرمت گرایش داشت؟

۱. مرمت تکمیلی ۲. مرمت تاریخی ۳. مرمت استحکامی ۴. پاکسازی سبکی

۱۱- اولین اقدامات در آثار تاریخی که توسط مانلیوس مارکوس انجام شد مربوط به کدام بنا و با چه هدفی بود؟

۱. یادمان رامسس دوم با هدف تعمیر صرف بنا و آسیبهای آن ۲. یادمان رامسس دوم با هدف حفظ ارزش های هنری بنا

۳. معبد ارکتئوم با هدف تعمیر صرف بنا و آسیبهای آن ۴. معبد ارکتئوم با هدف حفظ ارزش های هنری بنا

۱۲- گیرتز، مطالعه بناهایی مانند کلیسای جامع شارتر را مستلزم شناخت کدام ویژگی می داند و معماری را محصول کدام عامل تلقی می کند؟

۱. مستلزم شناخت رابطه میان خدا، بشر و معماری در زمان ساخت آن دانسته و معماری را محصول فرهنگ می داند.

۲. مستلزم شناخت رابطه میان خدا، بشر و معماری در زمان ساخت آن دانسته و معماری را محصول تکنولوژی می داند.

۳. مستلزم شناخت مؤلفه های کالبدی و تزئینات بنا در زمان ساخت آن دانسته و معماری را محصول فرهنگ می داند.

۴. مستلزم شناخت مؤلفه های کالبدی و تزئینات بنا در زمان ساخت آن دانسته و معماری را محصول تکنولوژی می داند.

۱۳- کدام مفهوم در جامعه سنتی اسلامی سبب پایداری بناها در این سرزمینها گردیده است؟

۱. اهمیت معماری در اسلام ۲. تلاش تاریخ نگاران مسلمان

۳. سنت وقف در اسلام ۴. وجود قوانین وضع شده

۱۴- کدام شهر و به واسطه نقش کدام هنرمند، نقش شاخصی در عرصه احیاء سبک گوتیک در قرن چهاردهم ایفا کرد؟

۱. شهر رم به واسطه تلاشهای میکل آنژ ۲. شهر رم به واسطه نقش جورجیو مارتینی

۳. شهر سی ینا به واسطه تلاشهای میکل آنژ ۴. شهر سی ینا به واسطه نقش جورجیو مارتینی

۱۵- « تاریخ امپراتوری روم» اثر کیست و نویسنده آن پیرو کدام نظریه پرداز بوده است؟

۱. اثر فلاویو بیوندو که پیرو وازاری بوده است. ۲. اثر فلاویو بیوندو که پیرو پترارک بوده است.

۳. اثر پترارک که پیرو وازاری بوده است. ۴. اثر پترارک که پیرو راسکین بوده است.

تعداد سوالات : تستی : ۳۰ **تشریحی :** ۰ **زمان آزمون (دقیقه) : تستی :** ۶۰ **تشریحی :** ۰ **سری سوال :** ۱ یک

عنـــوان درس : تاریخ و مبانی نظری مرمت

رشته تحصیلی/کد درس : مرمت بناهای تاریخی۱۸۱۵۰۱۵

۱۶- نخستین و تأثیرگذارترین نویسنده عصر رنسانس درباره معماری و خالق دوره ده جلدی کتابی درباره معماری که بود؟

۱. آلبرتی ۲. مادرنو ۳. آلگادری ۴. مازاچو

۱۷- کدام معمار رنسانس، نظریاتی برای مدرنیزه کردن ساختمانهای قرون وسطی را مطرح نمود و هفت کتاب معماری را در این باره تألیف کرد؟

۱. سرلیو ۲. داوینچی ۳. پروتزی ۴. پالادیو

۱۸- کار بر روی بازیلیکای سن پترو توسط کدام یک از هنرمندان روم صورت گرفت؟

۱. برامانته ۲. میکل آنژ ۳. رافائل ۴. همه موارد

۱۹- نوسازی کدام کلیسا توسط جورجو وازاری صورت گرفت؟

۱. سانتا کروچه ۲. سانتاماریا نوولا ۳. سن مارکو ۴. گزینه اول و دوم

۲۰- کدام نظریه پرداز ملقب به پدر علم باستان شناسی می باشد؟

۱. وینکلمن ۲. پترارک ۳. کاواچپی ۴. لاوگا

۲۱- کدام باستان شناس و منتقد هنری با نگهداری قطعات بناهای تاریخی در موزه مخالف بود و موزه را پایان هنر می دانست؟

۱. کارلوفه آ ۲. کترمردوکنسی ۳. والادیر ۴. کامپورزی

۲۲- دوره رومانتیک ریشه در کدام عامل داشت؟

۱. انسان مداری رومانتیسم ۲. عقلانیت و روشنگری رنسانس

۳. بازگشت به طبیعت روسو ۴. هیچکدام

۲۳- کریستوفر رِن در مرمت کدام بنا در انگلستان نقش داشت و سازندگان کدام دوره از معماری را ستایش می کرد؟

۱. کلیسای جامع ماگدبورگ- دوره رنسانس ۲. کلیسای جامع ماگدبورگ- دوران وسطی

۳. کلیسای جامع سالزبوری- دوره رنسانس ۴. کلیسای جامع سالزبوری- دوران وسطی

۲۴- ویوله لدوک از چهره های شاخص تاریخ مرمت کدام کشور است و کدام اثر به او تعلق دارد؟

۱. انگلستان- لغت نامه معماری ۲. فرانسه- لغت نامه معماری

۳. انگلستان- فهرست آثار ملی ۴. فرانسه- فهرست آثار ملی

تعداد سوالات : تستی : ۳۰ **تشریحی :** ۰ | **زمان آزمون (دقیقه) : تستی :** ۶۰ **تشریحی :** ۰ | **سری سوال :** ۱ یک

عنـــوان درس : تاریخ و مبانی نظری مرمت

رشته تحصیلی/کد درس : مرمت بناهای تاریخی۱۸۱۵۰۱۵

۲۵- سه روشی که فریمن در کتاب خود با نام اصول مرمت کلیساها مطرح کرد کدام است؟

۱. مرمت مخرب، محافظه کارانه و التقاطی
۲. مرمت مخرب، محافظه کارانه و سبکی
۳. محافظه کارانه، رومانتیک و التقاطی
۴. رومانتیک، مخرب و سبکی

۲۶- پاراوینچی از سردمداران کدام جنبش مرمت بود؟

۱. مرمت فیلولوژیک
۲. مرمت آناستیلوزی
۳. مرمت سبکی
۴. مرمت تاریخی

۲۷- کدام معمار مرمتگر، ضمن تحکیم اصول حفاظت مدرن ایتالیا، مرمت علمی را پایه گذاشت؟

۱. جووانونی
۲. آرگان
۳. براندی
۴. دآنجلیس

۲۸- منشور گردشگری فرهنگی در سال ۱۹۷۶ در کدام شهر تدوین شد؟

۱. بروژ
۲. بروکسل
۳. ونیز
۴. آتن

۲۹- هدف بنیانی که در منشور مراقبت از شهرها و مناطق تاریخی در شهر واشینگتن مطرح شد چه بود؟

۱. حفظ ویژگی های شاخص و برجسته هر شهر در مرمت
۲. مراقبت یکپارچه از شهر و نواحی و محدوده های آن
۳. اهمیت دادن به مالکان و ساکنان در روند حمایت
۴. همه موارد

۳۰- در منشور بورا واژه « بافت» چگونه تعریف شده است؟

۱. مجموعه بناها و محتویات و محیط اطراف آن
۲. ارزشهای زیبایی شناختی، تاریخی و اجتماعی
۳. تمامی مواد و مصالح کالبدی یک مکان
۴. اصلاح مکان به منظور بهره برداری سازگار

1815015 - 97-98-1

شماره سوال	پاسخ صحیح	وضعیت کلید	
۱	الف		عادي
۲	ب		عادي
۳	د		عادي
۴	الف		عادي
۵	د		عادي
۶	ب		عادي
۷	ج		عادي
۸	ب		عادي
۹	ج		عادي
۱۰	ب		عادي
۱۱	د		عادي
۱۲	الف		عادي
۱۳	ج		عادي
۱۴	د		عادي
۱۵	ب		عادي
۱۶	الف		عادي
۱۷	الف		عادي
۱۸	د		عادي
۱۹	د		عادي
۳۰	الف		عادي
۳۱	ب		عادي
۳۲	ج		عادي
۳۳	د		عادي
۳۴	ب		عادي
۳۵	الف		عادي
۳۶	الف		عادي
۳۷	الف		عادي
۳۸	ب		عادي
۳۹	د		عادي
۴۰	ج		عادي

96-97-2

تعداد سوالات : تستی : ۳۰ تشریحی : ۰ | زمان آزمون (دقیقه) : تستی : ۶۰ تشریحی : ۰ | سری سوال : یک ۱

عنوان درس : تاریخ و مبانی نظری مرمت

رشته تحصیلی/کد درس : مرمت بناهای تاریخی۱۸۱۵۰۱۵

۱- منظور از فرسودگی کامل بنا چیست و در این شرایط از چه اقدامی بهره کار گرفته می شود؟

۱. اختلال همزمان دو جنبه های کالبدی و عملکردی بنا و در این شرایط از اقدام نوسازی بهره گرفته می شود.

۲. اختلال همزمان دو جنبه های کالبدی و عملکردی بنا و در این شرایط از اقدام بازسازی بهره گرفته می شود.

۳. اختلال در جنبه های کالبدی بنا بوده و در این شرایط از اقدام نوسازی بهره گرفته می شود.

۴. اختلال در جنبه های کالبدی بنا بوده و در این شرایط از اقدام بازسازی بهره گرفته می شود.

۲- زمانی که بخش یا بخش هایی از یک ساختار فضایی فعالیت خود را از دست داده باشد حیات دوباره و پیوند مجدد مجموعه از طریق کدام اقدام صورت می گیرد؟

۱. الگوی مجدد
۲. بازآفرینی
۳. بیان متفاوت و موقعیت دوباره
۴. یکپارچه سازی و وحدت مجدد

۳- آن دسته از اقداماتی که با حداقل هزینه و مداخلات به ایجاد شرایط ادامه زندگی بنا منجر می شود چه نام دارد؟

۱. نگهداری
۲. مراقبت
۳. توان بخشی
۴. بازیابی

۴- اقداماتی که سبب تقویت جنبه های مثبت و کاهش جنبه های منفی فضا می گردد و بر شرایط بالقوه و بالفعل فضا تأکید دارد چه نامیده می شود؟

۱. حمایت و تثبیت
۲. تبدیل و دگرگونی
۳. بهبود، سازمان دهی و بازآبادانی
۴. انطباق و به روز کردن فضا

۵- کدام تعریف زیر به مقوله استحکام بخشی اشاره دارد؟

۱. فعالیت های فوری برای حل و فصل مشکلات پیش بینی نشده
۲. جلوگیری از ضعف های احتمالی بنا با مشاهدات و کنترل منظم
۳. بالابردن میزان دوام و یکپارچگی در ساختار بنا و مجموعه بنا
۴. اتخاذ تدابیر برای تزریق فعالیت و عملکرد جدید به کالبد بنا

۶- در میان انواع مداخلات در بناهای فرسوده کدام اقدام از سایر اقدامات محافظه کارانه تر می باشد؟

۱. نگهداری
۲. تعمیر
۳. جایگزینی
۴. مقاوم سازی

تعداد سوالات : تستی : ۳۰ تشریحی : ۰ | زمان آزمون (دقیقه) : تستی : ۶۰ تشریحی : ۰ | سری سوال : ۱ یک

عنـــوان درس : تاریخ و مبانی نظری مرمت

رشته تحصیلی/کد درس : مرمت بناهای تاریخی۱۸۱۵۰۱۵

۷- « پاک سازی سبکی» در بناهای تاریخی به چه معناست؟

۱. به معنای تعمیر بنا بوده و در همه جنبه های کالبدی، اجتماعی، هنری و حتی فضاهای همجوار بنا مداخله می کند.

۲. به معنای دوباره ساختن بناهای تاریخی فروپاشیده به شکل اول و دوباره ساختن بنا در موضع اصلی آن است.

۳. به معنای تضمین استقامت سازه و ساختار بنا در برابر نیروهای زنده به لحاظ عملکردی و پدیده های خارجی بناست.

۴. به معنای برداشت الحاقات نامناسب بناست که اصالت آن را زیر سوال برده و در منشور آتن و ونیز منسوخ شده است.

۸- رهیافت لوکا بلترامی در مرمت که به مستندنگاری پیش از هر عملیات مرمتی اشاره دارد چیست؟

۱. مرمت تکمیلی ۲. مرمت تاریخی ۳. مرمت استحکامی ۴. مرمت جامع

۹- آموزه های کتاب مقدس تورات به طور خاص در تعمیر و نگهداری کدام بنا مورد توجه قرار گرفت؟

۱. معبد سلیمان نبی در اورشلیم ۲. مسجد الاقصی در اورشلیم

۳. قلعه سن آنجلو در رم ۴. دیوار اورلئان در رم

۱۰- هنرمندان « سی ینا» مانند جورجیو مارتینی در احیاء کدام سبک نقش شاخص داشتند؟

۱. سبک رنسانس ۲. سبک گوتیک ۳. سبک باروک ۴. سبک روکوکو

۱۱- کدام هنرمند نخستین مسئول حمایت از یادمان های باستانی در دوران حکومت پاپ ها بود؟

۱. پترارک ۲. بیوندو ۳. وازاری ۴. رافائل

۱۲- آلبرتی، سه شرط اساسی معماری را چگونه تبیین می کرد؟

۱. کارکرد- استحکام - شکل رضایت بخش ۲. کارکرد- زیبایی- توجه به زمینه اثر

۳. توجه به زمینه اثر- استحکام- کارکرد ۴. کارکرد- شکل رضایت بخش- معنا

۱۳- اولین معمار بیمارستان میلان که بود و در رساله معماری خود به توصیف چه مقوله ای پرداخت؟

۱. مارتینی بود و در رساله معماری خود به توصیف طراحی و ساخت شهر ایده آل فرضی خود پرداخت.

۲. مارتینی بود و در رساله معماری خود به نحوه مرمت واقع گرایانه آثار معماری باستان پرداخت.

۳. فیلارته بود و در رساله معماری خود به توصیف طراحی و ساخت شهر ایده آل فرضی خود پرداخت.

۴. فیلارته بود و در رساله معماری خود به نحوه مرمت واقع گرایانه آثار معماری باستان پرداخت.

تعداد سوالات : تستی : ۳۰ **تشریحی :** ۰ **زمان آزمون (دقیقه) : تستی :** ۶۰ **تشریحی :** ۰ **سری سوال :** ۱ یک

عنـــوان درس : تاریخ و مبانی نظری مرمت

رشته تحصیلی/کد درس : مرمت بناهای تاریخی۱۸۱۵۰۱۵

۱۴- کدام اثر زیر متعلق به سرلیو بوده و چه نظریاتی توسط وی مطرح گردیده است؟

۱. هفت کتاب معماری که در این اثر به بررسی اصول ارزیابی و تقویت بناها جهت تحمل بارهای مختلف و نیروها و نحوه مقاومت بنا پرداخته است.

۲. هفت کتاب معماری که در این اثر نظریاتی برای مدرنیزه کردن ساختمان های قرون وسطی با گرایش به ظاهری منظم تر مطرح گردیده است.

۳. چهار کتاب معماری که در این اثر به بررسی اصول ارزیابی و تقویت بناها جهت تحمل بارهای مختلف و نیروها و نحوه مقاومت بنا پرداخته است.

۴. چهار کتاب معماری که در این اثر نظریاتی برای مدرنیزه کردن ساختمان های قرون وسطی با گرایش به ظاهری منظم تر مطرح گردیده است.

۱۵- کدام فرد پدر علم باستان شناسی لقب گرفته و مرمت کدام اثر معماری نخستین کوشش آگاهانه در راستای تحقق نظریات وی به شمار می رود؟

۱. لاوگا در مرمت اثر معبد باکوس

۲. لاوگا در مرمت ابلیسک مونته چیتوریو

۳. وینکلمن در مرمت اثر معبد باکوس

۴. وینکلمن در مرمت ابلیسک مونته چیتوریو

۱۶- کدام گزینه در مورد نظریات کترمردوکنسی صحیح است؟

۱. وی موزه را پایان هنر و به منزله مُهر مرگ به آثار می دانست.

۲. وی به نگهداری مجسمه های قرون وسطی در موزه باور داشت.

۳. وی به تغییر عملکرد بناهای تاریخی به موزه اعتقاد داشت.

۴. وی به نگهداری آثار در موزه اعتقاد داشت.

۱۷- نوشته های کدام فرد با کشف میراث کلاسیک یونان در نیمه دوم سده 18 سبب توجه به ارزشهای والای این آثار گردید؟

۱. دیوید لروی ۲. جیمز استوارت ۳. نیکولاس روت ۴. همه موارد

۱۸- کلنزه در حفاظت کدام اثر در یونان مشارکت داشت و از اصول مطرح شده توسط کدام نظریه پرداز پیروی می کرد؟

۱. طاق تیتوس- اصول کترمر

۲. طاق تیتوس- اصول استرن

۳. آکروپلیس- اصول کترمر

۴. آکروپلیس- اصول استرن

۱۹- فلسفه روسو به کدام مقوله تکیه داشت و سبب شکل گیری کدام جنبش گردید؟

۱. بازگشت به طبیعت- جنبش نئوکلاسیک

۲. بازگشت به طبیعت- جنبش رومانتیسم

۳. بازگشت به دین - جنبش نئوکلاسیک

۴. بازگشت به دین - جنبش رومانتیسم

تعداد سوالات : تستی : ۳۰ تشریحی : ۰ | زمان آزمون (دقیقه) : تستی : ۶۰ تشریحی : ۰ | سری سوال : ۱ یک

عنـــوان درس: تاریخ و مبانی نظری مرمت

رشته تحصیلی/کد درس: مرمت بناهای تاریخی۱۸۱۵۰۱۵

۲۰- شینکل در مرمت کدام اثر در دولت پروس مشارکت داشت؟

۱. کلیسای جامع کلن
۲. قلعه مارینبورگ
۳. کلیسای جامع ماگدبورگ
۴. همه موارد

۲۱- شاخص ترین چهره تاریخ مرمت فرانسه و نویسنده « لغت نامه معماری فرانسه» که بود؟

۱. ویوله لدوک
۲. ویکتور هوگو
۳. مریمه
۴. دوستال

۲۲- آگوستوس فریمن در کتاب خود به نام « اصول مرمت کلیساها» چه روش هایی را در امر مرمت مطرح کرده است؟

۱. مرمت سبکی- مرمت مخرب- مرمت التقاطی
۲. مرمت سبکی- مرمت محافظه کارانه- مرمت التقاطی
۳. مرمت مخرب- مرمت محافظه کارانه- مرمت سبکی
۴. مرمت مخرب- مرمت محافظه کارانه- مرمت التقاطی

۲۳- طرح مرمت کلیسای سانتا کروچه توسط چه کسی مطرح شد و با تأکید به کدام سبک صورت گرفت؟

۱. توسط نیکولوماتاس با تأکید بر سبک گوتیک
۲. توسط نیکولوماتاس با تأکید بر سبک رنسانس
۳. توسط سلواتیکواستنزه با تأکید بر سبک گوتیک
۴. توسط سلواتیکواستنزه با تأکید بر سبک رنسانس

۲۴- مرمت « فیلولوژیک» در کدام شهر شکل گرفت و چه کسی از سردمداران آن در ایتالیا بود؟

۱. شهر فلورانس- پاراوینچینی
۲. شهر فلورانس- جاکومو بونی
۳. شهر میلان- پاراوینچینی
۴. شهر میلان- جاکومو بونی

۲۵- مرمت تخت جمشید در ایران از کدام رویکرد در مرمت پیروی می کرد؟

۱. مرمت آناستیلوزی
۲. مرمت سبکی
۳. مرمت تاریخی
۴. مرمت تکمیلی

۲۶- شالوده « مرمت علمی» توسط چه کسی بنیان نهاده شد؟

۱. راسکین
۲. بویتو
۳. ریگل
۴. جووانونی

۲۷- کدام گزینه در مورد قطعنامه های سمپوزیوم بین المللی حفاظت از شهرهای کوچک صحیح است؟

۱. توانبخشی دوباره به شهرهای کوچک مستلزم توجه به حقوق، رسوم و آرمانهای ساکنان آن است.
۲. وجه تمایز شهرهای تاریخی کوچک در اهمیت و نقش اقتصادی آن در شهرهای همجوار است.
۳. مرمت در این شهرها تنها به بناهای تاریخی تأکید دارد و محیط طبیعی اهمیت چندانی ندارد.
۴. حفظ شهرهای تاریخی کوچک مستلزم نگاه موزه ای به این شهرها و توسعه گردشگری است.

تعداد سوالات : تستی : ۳۰ **تشریحی :** ۰ **زمان آزمون (دقیقه) : تستی :** ۶۰ **تشریحی :** ۰ **سری سوال :** ۱ یک

عنـــوان درس : تاریخ و مبانی نظری مرمت

رشته تحصیلی/کد درس : مرمت بناهای تاریخی۱۸۱۵۰۱۵

۲۸- سند نارا بر پایه بسط کدام منشور شکل گرفت و به کدام عامل تکیه داشت؟

۱. بر پایه منشور آتن بود و بر تنوع فرهنگ و میراث فرهنگی به عنوان منابع غیرقابل جایگزین تکیه داشت.

۲. بر پایه منشور آتن بود و بر ایجاد دسترسی به بافت تاریخی و توسعه مسکن ارزان قیمت در آن تکیه داشت.

۳. بر پایه منشور ونیز بود و بر تنوع فرهنگ و میراث فرهنگی به عنوان منابع غیرقابل جایگزین تکیه داشت.

۴. بر پایه منشور ونیز بود و بر ایجاد دسترسی به بافت تاریخی و توسعه مسکن ارزان قیمت در آن تکیه داشت.

۲۹- در منشور بورا، بازگرداندن یک مکان به نزدیک ترین وضعیت شناخته شده آن از طریق مصالح به کارگرفته شده در بافت به گونه ای قابل تشخیص با چه واژه ای تعریف شده است؟

۱. مرمت ۲. انطباق ۳. حفاظت ۴. بازسازی

۳۰- نقش منظرآرایی شهری، توپوگرافی و خط آسمان و مشکل توسعه های بزرگ مقیاس در کدام منشور بیش از پیش مورد توجه قرار گرفت؟

۱. اصول والتا برای حراست و مدیریت شهرها، شهرک ها و مناطق شهری تاریخی

۲. بیانیه ایکوموس در پنجاهمین سالگرد بیانیه حقوق بشر در شهر استکهلم

۳. اصولی برای ثبت بناها، مجموعه بناها و محوطه های تاریخی در صوفیه

۴. اصول مراقبت از شهرها و مناطق تاریخی ارائه شده در شهر واشنگتن

1815015 - 96-97-2

شماره سوال	پاسخ صحیح	وضعیت کلید
۱	ب	عادی
۲	د	عادی
۳	د	عادی
۴	ج	عادی
۵	ج	عادی
۶	الف	عادی
۷	د	عادی
۸	ب	عادی
۹	الف	عادی
۱۰	ب	عادی
۱۱	د	عادی
۱۲	الف	عادی
۱۳	ج	عادی
۱۴	ب	عادی
۱۵	د	عادی
۱۶	الف	عادی
۱۷	د	عادی
۱۸	ج	عادی
۱۹	ب	عادی
۲۰	د	عادی
۲۱	الف	عادی
۲۲	د	عادی
۲۳	الف	عادی
۲۴	ج	عادی
۲۵	الف	عادی
۲۶	د	عادی
۲۷	الف	عادی
۲۸	ج	عادی
۲۹	د	عادی
۳۰	الف	عادی

96-97-1

تعداد سوالات : تستی : ۳۰ **تشریحی :** ۰ | **زمان آزمون (دقیقه) : تستی :** ۶۰ **تشریحی :** ۰ | **سری سوال :** یک ۱

عنـــوان درس: تاریخ و مبانی نظری مرمت

رشته تحصیلی/کد درس: مرمت و احیای بناهای تاریخی۱۸۱۵۰۱۵

۱- فرسودگی نسبی حاصل مختل شدن کدام عنصر بنا می باشد؟

۱. عنصر کالبدی ۲. عنصر عملکردی ۳. عنصر تزئینات ۴. گزینه اول و دوم

۲- کدام اقدام در زمانی که بنا از کارکردی مناسب برخوردار است ولی فرسودگی نسبی سبب کاهش بازدهی و کارایی آن شده است صورت می گیرد؟

۱. بهسازی ۲. نوسازی ۳. بازسازی ۴. هیچکدام

۳- کدام یک از اقدامات اساسی در فرآیند مرمت مفهوم نوشدن و به روز شدن را در خود دارد گرچه رفتارهای فضایی معاصر برخلاف سازمان فضایی معاصر شباهتی به گذشته نداشته باشد؟

۱. الگوی مجدد ۲. باز آفرینی

۳. یکپارچه سازی و وحدت مجدد ۴. بیان متفاوت و موقعیت دوباره یافتن

۴- مشاهدات منظم و کنترل بنا در جهت مقابله با دزدی، تخریب و آتش سوزی به کدام نوع از اقدامات نگهداری اشاره دارد؟

۱. نگهداری پیشگیرانه ۲. نگهداری معمول ۳. نگهداری اضطراری ۴. نگهداری مستمر

۵- کدام نوع از مداخله در بناها و بافت های تاریخی به معنای تجدید توان، حیات و حیثیت یک بافت کهن از طریق فعالیت جدید در فضا است؟

۱. مراقبت ۲. توان بخشی ۳. تجدید حیات ۴. استحکام بخشی

۶- مجموعه اقداماتی که سبب تقویت جنبه های مثبت و کاهش جنبه های منفی فضا، بنا و مجموعه بناها می شود چه نام دارد؟

۱. حمایت و مراقبت ۲. بهبود، سازمان دهی و باز آبادانی

۳. تبدیل و دگرگونی ۴. انطباق و به روز کردن

۷- مراحل نوسازی یا تجدید یک اثر تاریخی چیست؟

۱. احیاء سمپاتیک- کاربری دوباره سازگار- نوسازی ۲. احیاء سمپاتیک- کاربری دوباره سازگار- بهسازی

۳. بهسازی- استحکام بخشی- احیاء سمپاتیک ۴. نوسازی- استحکام بخشی- احیاء سمپاتیک

۸- کدام نوع از اقدامات از جمله مداخلات افراطی به شمار می رود؟

۱. تغییر و الحاق در مصالح ۲. نگهداری بنای تاریخی

۳. تعمیر بنای تاریخی ۴. تثبیت بنای تاریخی

تعداد سوالات : تستی : ۳۰ **تشریحی :** ۰ **زمان آزمون (دقیقه) : تستی :** ۶۰ **تشریحی :** ۰ **سری سوال :** ۱ یک

عنـــوان درس: تاریخ و مبانی نظری مرمت

رشته تحصیلی/کد درس: مرمت و احیای بناهای تاریخی۱۸۱۵۰۱۵

۹- آناستیلوزی یا بازسازی سبکی به چه معناست؟

۱. برداشتن الحاقات نامناسب بنا که اصالت را زیر سوال برده است.

۲. تمایل به حفظ هویت تاریخی و توجه کمتر به مسائل روز و پویایی بنا

۳. تضمین استقامت بنا در برابر نیروهای زنده و پدیده های خارج از بنا

۴. دوباره ساختن بناهای تاریخی فروپاشیده به همان شکل اول در موضع اصلی

۱۰- کدام نظریه پرداز، به داشتن دانش در مورد سبک و مکاتب هنری و توانایی ارزیابی انتقادی آثار هنری برای یک معمار- مرمتگر تأکید می نماید؟

۱. ویوله لدوک ۲. بلترامی ۳. راسکین ۴. بویتو

۱۱- معبد ارکتئوم در کجا قرار دارد و هدف حفاظت و مرمت آن چه بود؟

۱. در مصر قرار دارد و هدف صرفا تعمیر کالبدی بنا بوده است.

۲. در مصر قرار دارد و هدف مرمت یادمانی با ارزش هنری بود.

۳. در یونان قرار دارد و هدف صرفا تعمیر کالبدی بنا بوده است.

۴. در یونان قرار دارد و هدف مرمت یادمانی با ارزش هنری بود.

۱۲- کدام امپراتور با بازگرداندن شهر رم به وضعیت اولیه و رعایت حرمت بناهای عمومی تأکید می کرد؟

۱. والنتیان ۲. والنس ۳. پروکوپیوس ۴. گزینه اول و دوم

۱۳- گیرتز با اشاره به کدام کلیسا، آثار معماری را همچون ایده ها، ارزش ها، اعمال و احساسات مطرح می کند و آن را محصول کدام عامل می داند؟

۱. به کلیسای جامع نوتردام اشاره نموده و اثر معماری را محصول فرهنگ می داند.

۲. به کلیسای جامع نوتردام اشاره نموده و اثر معماری را محصول تکنولوژی می داند.

۳. به کلیسای جامع شارتر اشاره نموده و اثر معماری را محصول فرهنگ می داند.

۴. به کلیسای جامع شارتر اشاره نموده و اثر معماری را محصول تکنولوژی می داند.

۱۴- کدام عامل در جامعه اسلامی متضمن نگهداری و تعمیر بناهای تاریخی بوده است؟

۱. توجه مورخین مسلمان ۲. توجه حکام مسلمان

۳. آگاهی توده مردم ۴. وجود سنت وقف

تعداد سوالات : تستی : ۳۰ تشریحی : ۰ | زمان آزمون (دقیقه) : تستی : ۶۰ تشریحی : ۰ | سری سوال : ۱ یک

عنوان درس: تاریخ و مبانی نظری مرمت

رشته تحصیلی/کد درس: مرمت و احیای بناهای تاریخی۱۸۱۵۰۱۵

۱۵- نخستین مسئول حمایت از یادمان های باستانی در دوران حکومت پاپ ها که بود؟

۱. رافائل ۲. هردر ۳. ویکو ۴. پترارک

۱۶- پترارک تاریخ را چگونه طبقه بندی می کرد و نحوه برخورد او با آثار تاریخی از بین رفته مشابه طرفداران کدام سبک بود؟

۱. تاریخ را به دو دوره جهان کلاسیک و تاریخ نو طبقه بندی می کرد و دیدگاهی مشابه طرفداران سبک رومانتیک داشت.

۲. تاریخ را به دو دوره جهان کلاسیک و تاریخ نو طبقه بندی می کرد و دیدگاهی مشابه طرفداران سبک نئوکلاسیک داشت.

۳. تاریخ را به دو دوره پیش از رنسانس و پس از آن طبقه بندی می کرد و دیدگاهی مشابه طرفداران سبک رومانتیک داشت.

۴. تاریخ را به دو دوره پیش از رنسانس و پس از آن طبقه بندی می کرد و دیدگاهی مشابه طرفداران سبک نئوکلاسیک داشت.

۱۷- آلبرتی در کدام عصر زندگی می کرد و اثر ده جلدی او درباره معماری ملهم از چه کسی بود؟

۱. در عصر باروک زندگی می کرد و اثر او ملهم از گروپیوس بود.

۲. در عصر باروک زندگی می کرد و اثر او ملهم از ویتروویوس بود.

۳. در عصر رنسانس زندگی می کرد و اثر او ملهم از گروپیوس بود.

۴. در عصر رنسانس زندگی می کرد و اثر او ملهم از ویتروویوس بود.

۱۸- نوسازی کلیسای سانتاکروچه و سانتا ماریا نوولا توسط چه کسی انجام شد و تحت تأثیر کدام جنبش بود؟

۱. توسط جان وانبرو انجام شد و تحت تأثیر جنبش اصلاح طلبی در اروپا و ظهور پروتستان بود.

۲. توسط جان وانبرو انجام شد و تحت تأثیر انقلاب فرانسه و جنبش آزادیخواه در اروپا بود.

۳. توسط جورجو وازاری انجام شد و تحت تأثیر جنبش اصلاح طلبی در اروپا و ظهور پروتستان بود.

۴. توسط جورجو وازاری انجام شد و تحت تأثیر انقلاب فرانسه و جنبش آزادیخواه در اروپا بود.

۱۹- لقب پدر علم باستان شناسی به چه کسی داده شده است؟

۱. کترمردوکنسی ۲. کارلوفه آ ۳. وینکلمن ۴. برتولت

۲۰- چه عاملی در آکروپلیس مانع آغاز حفاری های رسمی می گردید و چه کسی سبب رفع این مشکل گردید؟

۱. استفاده از آن به عنوان دژ نظامی توسط ارتش که با پیشنهاد کلنزه عملکرد آن تغییر یافت.

۲. استفاده از آن به عنوان دژ نظامی توسط ارتش که با پیشنهاد کانینا عملکرد آن تغییر یافت.

۳. استفاده از آن به عنوان ارگ حکومتی توسط دولت که با پیشنهاد کلنزه عملکرد آن تغییر یافت.

۴. استفاده از آن به عنوان ارگ حکومتی توسط دولت که با پیشنهاد کانینا عملکرد آن تغییر یافت.

تعداد سوالات : تستی : ۳۰ تشریحی : ۰ | زمان آزمون (دقیقه) : تستی : ۶۰ تشریحی : ۰ | سری سوال : ۱ یک

عنـــوان درس: تاریخ و مبانی نظری مرمت

رشته تحصیلی/کد درس: مرمت و احیای بناهای تاریخی۱۸۱۵۰۱۵

۲۱- جنبش رومانتیسم ریشه در چه عاملی داشت؟

۱. فلسفه بازگشت به دین راسکین
۲. فلسفه بازگشت به دین روسو
۳. فلسفه بازگشت به طبیعت راسکین
۴. فلسفه بازگشت به طبیعت روسو

۲۲- کدام کلیسای فرانسه و توسط چه کسی لقب ملکه پیر کلیساهای جامع فرانسه را گرفته است؟

۱. کلیسای نوتردام که این لقب را از گوته گرفته است.
۲. کلیسای نوتردام که این لقب را از ویکتور هوگو گرفته است.
۳. کلیسای سن شاپل که این لقب را از گوته گرفته است.
۴. کلیسای سن شاپل که این لقب را از ویکتور هوگو گرفته است.

۲۳- فریمن در کتاب خود با نام اصول مرمت کلیساها کدام روش ها را در مرمت مطرح و طبقه بندی کرد؟

۱. مرمت مخرب - مرمت سبکی
۲. مرمت سبکی - مرمت تاریخی
۳. مرمت مخرب - مرمت محافظه کارانه - مرمت التقاطی
۴. مرمت سبکی - مرمت تاریخی - مرمت التقاطی

۲۴- چه کسی و در کدام کشور شالوده «مرمت علمی» را بنیان نهاد؟

۱. جووانونی در ایتالیا
۲. ریگل در ایتالیا
۳. جووانونی در اتریش
۴. ریگل در اتریش

۲۵- در قطعنامه حفاظت از شهرهای تاریخی کوچک در بروژ به چه ویژگی هایی در مورد این شهرها اشاره شد؟

۱. نقش مرکزیت این شهرها به لحاظ فعالیت کشاورزی
۲. داشتن هسته تاریخی گسترش نیافته و گاه دارای حصار
۳. داشتن چشم اندازهای دست نخورده به محیط اطراف
۴. همه موارد

۲۶- منشور مراقبت از شهرها و مناطق تاریخی واشنگتن در سال 1992 بر مبنای کدام منشور و با چه هدفی نوشته شد؟

۱. بر مبنای منشور بین المللی ونیز و با هدف حفظ ویژگی های برجسته یک شهر یا ناحیه شهری
۲. بر مبنای منشور بین المللی ونیز و با هدف معرفی و رسمیت بخشیدن به اصول چارلستون
۳. بر مبنای منشور بین المللی آتن و با هدف حفظ ویژگی های برجسته یک شهر یا ناحیه شهری
۴. بر مبنای منشور بین المللی آتن و با هدف معرفی و رسمیت بخشیدن به اصول چارلستون

تعداد سوالات : تستی : ۳۰ **تشریحی :** ۰ **زمان آزمون (دقیقه) : تستی :** ۶۰ **تشریحی :** ۰ **سری سوال :** ۱ یک

عنـــوان درس: تاریخ و مبانی نظری مرمت

رشته تحصیلی/کد درس: مرمت و احیای بناهای تاریخی۱۸۱۵۰۱۵

۲۷- در « اصول ثبت بناها، مجموعه بناها و محوطه ها» در صوفیه در سال 1996، منظور از واژه ثبت و ضبط چیست؟

۱. حفظ بناها و محوطه ها و محیط های مصنوع با ارزش تاریخی

۲. اطلاعات شکل گیری کالبدی، وضعیت و کاربری بنا در دوره معین

۳. شواهد کالبدی و غیرکالبدی بناها و مجموعه بناهای تاریخی

۴. تعیین مسئولین، متخصصان، مالکان و گروه های دخیل

۲۸- در منشور میراث بومی مصنوع مکزیکو در سال 1999 کدام مقوله مطرح گردید؟

۱. عدم توجه به سیستم های ساختمان سازی سنتی و اتکا به دانش و تکنولوژی روز

۲. مجاز بودن مواد و مصالحی که علیرغم تفاوت ظاهری سبب تقویت بنا می شوند.

۳. مجاز بودن کاربرد دوباره با اعمال تغییراتی محدود در شکل و شخصیت ساختمان

۴. مداخلات در بناهای بومی به نحوی که منظر کالبدی و فرهنگی مورد احترام قرار گیرد.

۲۹- در منشور بورا در سال 1999، نگهداری از بافت یک مکان به شکل فعلی خود و تأخیر انداختن فساد و ویرانی آن با چه واژه ای تعریف می شود؟

۱. مراقبت ۲. مرمت ۳. انطباق ۴. نگهداری

۳۰- کدام منشور به منزله اعلامیه ای برای حمایت و تأثیر اصولی که رابطه پویا میان گردشگری و اماکن دارای اعتبار میراث فرهنگی بودند به شمار می رود؟

۱. منظور فرهنگ و مدیریت میراث فرهنگی باکتاپور ۲. اصول ولتا برای حراست و مدیریت شهرها

۳. سند نارا در رابطه با اصالت بنا و بافت های تاریخی ۴. منشور حمایت و مدیریت میراث باستان شناسی

1815015 - 96-97-1

	وضعیت تکلیف	پاسخ صحیح	نمره سوال
عادی		د	۱
عادی		ب	۲
عادی		ب	۳
عادی		الف	۴
عادی		ب	۵
عادی		ب	۶
عادی		الف	۷
عادی		الف	۸
عادی		د	۹
عادی		الف	۱۰
عادی		د	۱۱
عادی		د	۱۲
عادی		ج	۱۳
عادی		د	۱۴
عادی		الف	۱۵
عادی		الف	۱۶
عادی		د	۱۷
عادی		ج	۱۸
عادی		ج	۱۹
عادی		الف	۲۰
عادی		د	۲۱
عادی		ب	۲۲
عادی		ج	۲۳
عادی		الف	۲۴
عادی		د	۲۵
عادی		الف	۲۶
عادی		ب	۲۷
عادی		د	۲۸
عادی		الف	۲۹
عادی		الف	۳۰

95-96-1

تعداد سوالات : تستی : ۳۰ **تشریحی :** ۰ **زمان آزمون (دقیقه) : تستی :** ۶۰ **تشریحی :** ۰ **سری سوال :** یک ۱

عنـــوان درس : تاریخ و مبانی نظری مرمت

رشته تحصیلی/کد درس : مرمت و احیای بناهای تاریخی۱۸۱۵۰۱۵

۱- منظور از glacer فرانسه با vclarc ایتالیایی چیست؟

۱. منظور از glacer فرانسه شفافیتی مشابه سنگهای نادر است و منظور از vclarc ایتالیایی تعدیل درخشندگی رنگ ها و آرام کردن آنها است.

۲. منظور از glacer فرانسه تعدیل درخشندگی رنگ ها و آرام کردن آنها است و منظور از vclarc ایتالیایی شفافیتی مشابه سنگهای نادر است.

۳. هر دو به معنای پوشاندن یک رنگ توسط رنگی دیگر است.

۴. هردو اشاره به شفافیتی و خلوص رنگ دارد.

۲- ۹۹ درصد خرابی نقاشی های دیواری تحت تأثیر کدام مورد است؟

۱. به علت جابه جایی نقاشی های کهن بر روی بوم

۲. جدا کردن نقاشی های دیواری کهن از سازه های نگهدارنده آن

۳. عملیاتی شتاب زده در رفع آسیبها و مرمت آن

۴. به علت تأثیرات رطوبت

۳- اگر یادمان از دیدگاه بیرونی ارزیابی شودکدام گزینه صحیح نیست؟

۱. پیاده کردن و سوار کردن یک یادمان در مکانی به غیر از جایی که در آن ساخته شده جایز نیست.

۲. تنزل یادمانی که در یک جا پیاده شده و در جایی دیگر سوار می شود از یک جسد مومیایی شده هم کمتر خواهد بود.

۳. جایز بودن پیاده کردن و سوار کردن وقتی امکان نجات آن به هر صورت دیگری وجود نداشته باشد ولی فقط در رابطه با محلی که در آن ساخته شده بوده است.

۴. جایز نبودن پیاده و سوار کردن یک یادمان بیشتر به مورد تاریخی مربوط می شود تا زیباشناختی

۴- LACUNAE به معنی:

۱. پتینه ۲. برخورد با رفتگی ها ۳. رنگدانه ۴. ورنی

۵- مرمت اثر هنری از چه زمانی آغاز می شود؟

۱. پس از شناخت کامل اثر تاریخی ۲. پس از استحکام بخشی

۳. از زمانی که اثر هنری پایان می یابد. ۴. پس از شناخت کامل اثر تاریخی

۶- کدام مفهوم به معنی مداخله است که امکان بازیافت عملکرد محصولات فعالیت انسانی را فراهم آورد؟

۱. بازآفرینی ۲. بهسازی ۳. مرمت ۴. استحکام بخشی

تعداد سوالات : تستی : ۳۰ **تشریحی :** ۰ **زمان آزمون (دقیقه) : تستی :** ۶۰ **تشریحی :** ۰ **سری سوال :** ۱ یک

عنـــوان درس: تاریخ و مبانی نظری مرمت

رشته تحصیلی/کد درس: مرمت و احیای بناهای تاریخی۱۸۱۵۰۱۵

۷- کدام گزینه صحیح است؟

۱. هر مداخله ای که هدف آن انسجام باشد باید همواره به سهولت قابل تشخیص نباشد.

۲. مداخله می بایست از فاصله ای که اثر دیده می شود غیر قابل تشخیص باشد.

۳. ماده اگر به طور مستقیم ظاهر فیگوراتیو تصویر را بسازد و نه سازه آنرا قابل جایگزینی است.

۴. انسجام دهی باید بر مبنای تخیل صرف انجام شود.

۸- یکی از ویژگیهای این روش برداشت این است که از ابزارهای فنی از قبیل دستگاه فتوگرامتری و دوربین استفاده نمی شود؟

۱. برداشت نما

۲. برداشت سنتی و دستی

۳. رادیوگرافی

۴. سنجش از دور

۹- پس از زلزله در بم از کدام روش برای برداشت استفاده شد؟

۱. لیزر اسکن و فوتوگرامتری برد کوتاه

۲. استفاده از دروبینهای دیجیتال غیر متریک

۳. رادیوگرافی

۴. سنجش از دور

۱۰- استفاده از تسمه های نی در ابنیه خشتی چه تأثیری دارد؟

۱. افزایش مقاومت در مقابل نیروهای خمشی و کششی

۲. کمک در پخش و تقسیم نیروهای فشاری در سازه های سنگین

۳. مهار داخلی سازه را بر عهده می گیرد.

۴. به حفاظت بیشتر بنا در برابر باد و باران کمک می کند.

۱۱- در این روش یک قاب به قطر زمینه کار ساخته و کارگذاری می شود و سپس دو طرف قاب را با آجر دربرمیگیرند و پس از آن قاب را برمی دارند و در سوی دیگر کار میگذارند و فاصله آنها را پر می کنند؟

۱. تاق و تویزه

۲. پوشش کلنبو

۳. پوشش چهاربخشی

۴. پوشش خوانچه پوش

۱۲- برخی ترک ها به علل نشستهای ساختمان می باشد که این نوع ترک ها با زوایه .....درجه نسبت به افق ظاهر می شوند.

۱. ۱۵

۲. ۲۵

۳. ۳۰

۴. ۴۵

تعداد سوالات : تستی : ۳۰ **تشریحی :** ۰ **زمان آزمون (دقیقه) : تستی :** ۶۰ **تشریحی :** ۰ **سری سوال :** ۱ یک

عنـــوان درس: تاریخ و مبانی نظری مرمت

رشته تحصیلی/کد درس: مرمت و احیای بناهای تاریخی۱۸۱۵۰۱۵

۱۳- مهمترین نوع طرح برداری مرمت محسوب می شود به جهت دستیابی به اصول مستتر در طرح و درک زبان هندسی آن و شیوه های ترسیم و جانمایی طرح در سطح یا فضای مورد نظر به منظور تزئین سطوح می باشد؟

۱. طرح برداری هندسی
۲. طرح برداری آسیب شناسی
۳. طرح برداری سیمی
۴. طرح برداری تکمیلی

۱۴- آجری که ۱/۴ آن از یک گوشه بریده شده است چه نام دارد؟

۱. قفلی
۲. قلمدونی
۳. فلکه
۴. قناس

۱۵- کدام گزینه از مشخصات رطوبت ناشی از آبهای زیرزمینی نیست؟

۱. در بخشهای مختلف بنا رطوبت به صورت یکنواخت است.
۲. ارتفاع رطوبت در قسمتهای شمال شرقی حداکثر در بخش های مجزای بنا در حداقل است.
۳. نوسان شدیدی در طی سال در رطوبت بنا ایجاد نمی شود.
۴. ارتفاع صعود رطوبت در طی سال دارای نوسان است.

۱۶- در مورد کامپوزیت ها و استفاده از آن در مرمت کدام گزینه صحیح نیست؟

۱. وزن کم
۲. از استحکام بالایی برخوردار است
۳. مقاومت کم در مقابل خوردگیها
۴. هزینه کم ساخت

۱۷- کدام جمله در مورد رفتارهای غشایی گنبدها صحیح است؟

۱. منحنی رانشی گنبد در اثر بارگذاری در قسمت بالای برش خنثی به طرف داخل دارد.
۲. منحنی رانشی گنبد در اثر بارگذاری در قسمت پایین به طرف داخل پرش دارد.
۳. خیز گنبد کمتر باشد انتقال بار از نصف النهار به پایه که به صورت فشاری عمل می کند آسانتر انجام می شود.
۴. در اجرای گنبد بارها باید به صورت عمود از پایه به قوس وارد گردد.

۱۸- ساختن مجدد از روی مدل اصلی شی موجود..... نام دارد.

۱. بهسازی
۲. نوسازی
۳. بازآفرینی
۴. باززنده سازی

۱۹- در این روش آجرها از بخش زیرین به صورت نره و از پهلو به صورت صفحه کامل قابل مشاهده هستند؟

۱. لاپوش
۲. رومی
۳. ضربی
۴. ایلامی

۲۰- ذرات ۲ تا ۵۰ میکرون تا ۰/۲ میلیمتر چه نام دارد؟

۱. شن
۲. ماسه
۳. رس
۴. لای

تعداد سوالات : تستی : ۳۰ **تشریحی :** ۰ **زمان آزمون (دقیقه) : تستی :** ۶۰ **تشریحی :** ۰ **سری سوال :** ۱ یک

عنـــوان درس : تاریخ و مبانی نظری مرمت

رشته تحصیلی/کد درس : مرمت و احیای بناهای تاریخی۱۸۱۵۰۱۵

۲۱- کدام مورد جزء عوامل اصلی که با فتوگرامتری و تفسیر عکسهای هوایی مورد مطالعه و بررسی قرار می گیرند نیست؟

۱. کلیه محوطه های زیستی انسانی اعم از بافتهای تاریخی، ابنیه و آثار منحصر به فرد

۲. مناظر طبیعی، بافت و شکل زمین، مسیر آبها

۳. جا به جایی سطوح زمین توسط عناصر طبیعی ،تجمع و تنوع گیاهان

۴. سطوح نامریی بنا و اثر

۲۲- با توجّه به زمان و مکان شکل گیری بنا، هر اثر معماری به عنوان محصول کار بشر دو بعد مشخص دارد:

۱. بعد تاریخی و بعد زیبایی شناسی

۲. بعد ایستایی و بعد تاریخی

۳. بعد ایستایی و بعد زیبایی شناسی

۴. بعد تاریخی و بعد هنری

۲۳- کدام گزینه صحیح نیست؟

۱. این اثر هنری است که مرمت را تعریف می کند و نه برعکس

۲. فقط ماده اثر هنری است که مرمت می شود.

۳. یک اثر هنری از یک خصلت دوگانه تاریخی برخوردار است.

۴. منحصر به فرد بودن اثر هنری به وجود مادی یا خصلت دو گانه آن بستگی دارد.

۲۴- در مورد جایز بودن حفاظت یا حذف در مرمت اثر تاریخی کدام گزینه صحیح نیست؟

۱. جایز بودن حفاظت فقط بر پایه اهمیت تاریخی اثر هنری تعیین می شود.

۲. با حذف کردن با وجود اینکه نتیجه عمل انسانی است اما در واقع سندی از بین می رود.

۳. حذف به نابودی روند تاریخی و مخدوش شدن اسناد می انجامد.

۴. حفاظت از موضوع الحاق شده قاعده است و حذف استثنا

۲۵- در مواجهه با خرابه ها، مرمت تنها می تواند به .....خلاصه شود.

۱. بازسازی

۲. بازآفرینی

۳. کپی سازی

۴. استحکام بخشی

۲۶- حفظ یک اثر هنری که به وضع یک خرابه تقلیل پیدا کرده به چه موردی بستگی دارد؟

۱. به اهمیت تاریخی آن

۲. به ارزشهای زیباشناختی

۳. اسناد آثار تاریخی

۴. مواد تشکیل دهنده آن

تعداد سوالات : تستی : ۳۰ **تشریحی :** ۰ **زمان آزمون (دقیقه) : تستی :** ۶۰ **تشریحی :** ۰ **سری سوال :** ۱ یک

عنـــوان درس: تاریخ و مبانی نظری مرمت

رشته تحصیلی/کد درس: مرمت و احیای بناهای تاریخی۱۸۱۵۰۱۵

۲۷- انسجام دهی فرضی برخی رفتگی ها .....

۱. امکان پذیر نخواهد بود.

۲. تنها راه حلی محدود برای برخی موارد اغلب حاشیه ای است.

۳. باید با احترام به اثر هنری انجام شود.

۴. تا حدود معین و قابل قبول است.

۲۸- در رابطه با نقاشی دیواری استفاده از موم یا پارافین .....

۱. به طور قطع آسیب زننده است.

۲. باعث شفافیت رنگ ها می شود.

۳. باعث شاداب شدن رنگ ها می شود.

۴. مانع پیدایش نیترات پتاسیم می شود.

۲۹- هدف لایه شفاف :

۱. وسیله ای است کارا برای پرداخت عالی در هنر

۲. علاجی است برای رفع نقص در لایه اول

۳. تصحیح یا تعدیل مایه رنگ (تونالیتی) یک قسمت و هم چنین مایه رنگ حاکم

۴. برای درخشندگی زیبا و زدن روی هر چیز نقاشی شده

۳۰- میل به آرام کردن زنده بودن بیش از حد رنگ ها و ایجاد توازن آرام تری با پیش بینی آنچه در طول زمان رخ خواهد داد هدف کدام مورد است؟

۱. گانوسیس ۲. آلترامنتوم ۳. لایه شفاف ۴. ورنی

1815015 - 95-96-1

	وضعیت تکلیف	پاسخ صحیح	شماره سوال
عادی		الف	۱
عادی		د	۲
عادی		د	۳
عادی		ب	۴
عادی		ج	۵
عادی		ج	۶
عادی		ب	۷
عادی		ب	۸
عادی		الف	۹
عادی		ج	۱۰
عادی		ج	۱۱
عادی		د	۱۲
عادی		الف	۱۳
عادی		الف	۱۴
عادی		د	۱۵
عادی		ج	۱۶
عادی		ب	۱۷
عادی		ج	۱۸
عادی		ج	۱۹
عادی		ب	۳۰
عادی		د	۳۱
عادی		ب	۳۲
عادی		د	۳۳
عادی		الف	۳۴
عادی		د	۳۵
عادی		الف	۳۶
عادی		ب	۳۷
عادی		الف	۳۸
عادی		ج	۳۹
عادی		ب	۴۰

94-95-2

تعداد سوالات : تستی : ۳۰ **تشریحی :** ۰ **زمان آزمون (دقیقه) : تستی :** ۶۰ **تشریحی :** ۰ **سری سوال :** یک ۱

عنـــوان درس : تاریخ و مبانی نظری مرمت

رشته تحصیلی/کد درس : مرمت بناهای تاریخی۱۸۱۵۰۱۵

۱- آجر تراشی که دو مثلث از دو گوشه آن بریده شده باشد و سطح چهار گوش به شش ضلعی تبدیل شده است چه نام دارد؟

۱. آجر قناس ۲. آجر فلکه ۳. آجر قلمدونی ۴. آجر دوقدی

۲- دلیل اصلی اینکه لرزش و طنین بر شدت تغییرات و فرسایش مصالح می افزاید چیست؟

۱. لرزش به طور غیر مستقیم در حفاظت ابنیه تاثیر ندارد.

۲. در سیستم هایی که باید ابنیه را در مقابل عوامل محیطی و تغییر و فرسایش حفاظت کنند تاثیر منفی می گذارد.

۳. تمامی مواد و مصالح در برابر حرارت منبسط و در برابر سرما منقبض می گردند.

۴. ترک های ریز با هدایت آب به داخل باعث ایجاد تنش در داخل مصالح می شوند.

۳- کدام نوع چوب در بناهای مرطوب مانند حمام ها و آب انبارها مورد استفاده قرار می گرفته است؟

۱. شمشاد ۲. سپیدار ۳. سنجد ۴. گردو

۴- ارزش یک اثر تاریخی .....

۱. منتج از ماده تشکیل دهنده اثر است. ۲. منتج از قدمت اثر تاریخی است.

۳. منتج از فعالیت انسانی است که به آن شکل داده است. ۴. هر سه گزینه صحیح است.

۵- تثبیت دوباره یگانگی بالقوه اثر هنری نباید تا آن حد پیش رود که .....

۱. اسناد تاریخی مخدوش شود. ۲. به دنبال تغییر شکل اثر باشد.

۳. اصالت را از بین ببرد. ۴. به تکمیل اثر هنری منتج نشود.

۶- در مورد مرمت در خرابه ها تنها میتواند به .....خلاصه شود.

۱. بازسازی ۲. حفظ وضعیت موجود یا استحکام بخشی

۳. بازآفرینی ۴. حفاظت از قسمتهای باقیمانده اثر

۷- خطیرترین جنبه یک قسمت خالی برای مرمت یک اثر هنری چیست؟

۱. چه چیزی از بین رفته است.

۲. چه چیز نامناسبی به جایش قرار داده شود.

۳. از چه مصالحی برای قسمت خالی استفاده شود.

۴. طوری مداخله صورت گیرد که از فاصله ای که اثر دیده می شود غیرقابل تشخیص باشد.

تعداد سوالات : تستی : ۳۰ **تشریحی :** ۰ **زمان آزمون (دقیقه) : تستی :** ۶۰ **تشریحی :** ۰ **سری سوال :** ۱ یک

عنـــوان درس: تاریخ و مبانی نظری مرمت

رشته تحصیلی/کد درس: مرمت بناهای تاریخی۱۸۱۵۰۱۵

۸- در مورد اصول عملی برای مداخله در آثار تاریخی که نمی توان آنها را تجربی نامیدکدام گزینه صحیح است؟

۱. در صورت نگاهی دقیق تر مداخله باید بی درنگ بدون نیاز به دخالت چشم مسلح مشهود باشد.

۲. هر گونه مداخله در آثار تاریخی نباید به سهولت قابل تشخیص باشد.

۳. باید یک یگانگی از نظر رنگ و شفافیت بین تکه ها و انسجام دادن ها مورد تأکید قرار گیرد.

۴. ماده اگر به طور مستقیم ظاهر فیگوراتیو تصویر را بسازد قابل جایگزینی است.

۹- لایه رنگی کم رنگ است که برای کمی پوشاندن رنگ زیرین و درخشنده کردن آن از زیر پوشش به ویژه بر روی نقاشی های رنگ و روغن زده می شود؟

۱. پتینه ۲. ورنی ته رنگ دار ۳. لایه شفاف ۴. لعاب

۱۰- «اشنان شیرین» چه کاربردی دارد؟

۱. در ساخت باروت ۲. جهت پریدگی لعاب

۳. استفاده در صابون سازی ۴. استفاده در لعاب سازی

۱۱- در مورد جایز بودن حفاظت یا حذف در مرمت اثر تاریخی کدام گزینه صحیح نیست؟

۱. جایز بودن حفاظت فقط بر پایه اهمیت تاریخی اثر هنری تعیین می شود.

۲. با حذف کردن با وجود اینکه نتیجه عمل انسانی است اما در واقع سندی از بین می رود.

۳. حذف به نابودی روند تاریخی و مخدوش شدن اسناد می انجامد.

۴. حفاظت از موضوع الحاق شده قاعده است و حذف استثنا

۱۲- مرمت اثر هنری از چه زمانی آغاز می شود؟

۱. پس از استحکام بخشی ۲. پس از شناخت کامل اثر تاریخی

۳. از زمانی که اثر هنری پایان می یابد. ۴. پیش از شناخت کامل اثر تاریخی

۱۳- از کانی های طبیعی که در گذشته علاوه بر لعاب کاری به عنوان ضد عفونی کننده مورد استفاده قرار می گرفته کدام گزینه است؟

۱. فریت ۲. شغاز ۳. تنه کار (بوراکس) ۴. اشنون

۱۴- در آثار هنری با ضخامت زیاد از کدام روش می توان برای برداشت و شناخت آثار تاریخی بهره برد؟

۱. رادیو گرافی با اشعه ایکس یا اشعه گاما ۲. عکسبرداری هوایی

۳. سنجش از دور ۴. فتوگرامتری

تعداد سوالات : تستی : ۳۰ **تشریحی :** ۰ **زمان آزمون (دقیقه) : تستی :** ۶۰ **تشریحی :** ۰ **سری سوال :** ۱ یک

عنـــوان درس: تاریخ و مبانی نظری مرمت

رشته تحصیلی/کد درس: مرمت بناهای تاریخی۱۸۱۵۰۱۵

۱۵- کدام تاق از دو طرف دارای شیب و قوس منحنی است که شبیه به چادر است؟

۱. طاق کلنبو ۲. طاق کجاوه ۳. طاق چهاربخشی ۴. طاق خوانچه پوش

۱۶- آلوئک زدن کدام مورد است؟

۱. نمک روی سطح آجر ۲. پودر گچ زنده در آجر
۳. پودر آهک زنده در ملات گچ ۴. نمکهای محلول در ملات کاشی

۱۷- کدام گزینه نشانه رطوبت ناشی از آبهای زیر زمینی است؟

۱. ارتفاع رطوبت در قسمت های شمال شرقی حداکثر و در بخش های مجزا بنا حداقل است.
۲. ارتفاع صعود رطوبت در طی سال دارای نوسان است.
۳. در بخشهای مختلف بنا به صورت یکنواخت دیده نمی شود.
۴. معمولاً در یک طرف از جداره بنا ظاهر می شود.

۱۸- دستگاه لیزر اسکن در طرح برداری،توانایی برداشت طرح ها را از چه فاصله ای دارد؟

۱. ۵ متر ۲. ۷ متر ۳. ۱۰ متر ۴. ۱۲ متر

۱۹- هنر گچبری در چه قرنی به اوج کمال و پیشرفت دست یافت؟

۱. قرن پنجم ۲. قرن ششم ۳. قرن هفتم و هشتم ۴. قرن نهم

۲۰- برای تسهیل تبخیر رطوبت دیوارها در داخل کانال ناکش، از کانالهای عمودی به فاصله حداکثر .....که به هوای آزاد راه می یابند استفاده می شود.

۱. $۱۰cm$ ۲. $۱۵cm$ ۳. $۲۰cm$ ۴. $۲۵cm$

۲۱- اگر مقطع دیواری را از ۱۰۰٪ سطح اتکا به ۱/۳ آن کاهش دهیم، میزان جذب رطوبت به .....تقلیل می یابد.

۱. ۱/۵ ۲. ۱/۶ ۳. ۱/۷ ۴. ۱/۹

۲۲- در مورد عایقکاری در سطح مقطعی از دیوار کدام گزینه صحیح نیست؟

۱. این عمل در طولی معادل حداکثر دو متر از جداره دیوار انجام می شود.
۲. مواد تشکیل دهنده این عایق شامل ترکیبات زیر است:۶۲٪ ماسه +پودر سنگ ،۳۸٪ شامل : ۵۰٪ چسب (از انواع پریمال یا پارالوئید) و ۵۰٪ پودر آهک
۳. تزریق این ملات در محیطی با درجه حرارت کمتر از ۲۰° سانتیگراد انجام میشود.
۴. پس از اجرا مقاومت فشاری این بخش از دیوار در مدت ۲۴ ساعت به $۲۸۰۰kg/cm$ می رسد.

تعداد سوالات : تستی : ۳۰ تشریحی : ۰ | زمان آزمون (دقیقه) : تستی : ۶۰ تشریحی : ۰ | سری سوال : ۱ یک

عنوان درس: تاریخ و مبانی نظری مرمت

رشته تحصیلی/کد درس: مرمت بناهای تاریخی۱۸۱۵۰۱۵

۲۳- چرا در دیوارهای منحنی ترکها خیلی بیشتر از دیوارهای صاف هستند؟

۱. افزایش نیروهای فشاری بر روی این دیوارها در نقاط منحنی

۲. در کنجها اتصالات به خوبی انجام نمی شود.

۳. زیرا فشارهای عمودی در جداره با تنشهای کششی همراهند.

۴. ضعف در هنگام اجرای این دیوارها و مقاومت فشاری کم دیوارها

۲۴- جلوگیری از تعریض و میدان سازی در مقابل بناهای تاریخی جزء کدام نوع حریم محسوب می شود؟

۱. منظر ۲. کیفی ۳. فنی ۴. حفاظتی

۲۵- کدام جمله در مورد رفتارهای غشایی گنبدها صحیح است؟

۱. خیزگنبد کمتر باشد انتقال بار از نصف النهار به پایه که به صورت فشاری عمل می کند آسانتر انجام می شود.

۲. منحنی رانشی گنبد در اثر بارگذاری در قسمت پایین به طرف خارج پرش دارد.

۳. خیز گنبد بیشتر باشد انتقال بار از مدارها به پایه که به صورت فشاری عمل می کند آسانتر انجام می شود.

۴. در اجرای گنبد بارها باید به صورت عمود از پایه به قوس وارد گردد.

۲۶- در ساختمانهایی که مصالح اصلی بنا نیروی ایستایی خود را از دست داده اند و لازم است به صورت معلق یا کششی تثبیت گردند از چه روشی برای مهار نیروهای رانشی استفاده می شود؟

۱. مهار کردن ۲. دوخت و دوز ۳. کلاف کشی ۴. آهن کشی

۲۷- وظیفه انتقال نیروها در گنبد به عهده کدام قسمت است؟

۱. نصف النهارها ۲. مدارها ۳. نصف النهارها و مدارها ۴. پایه و پی

۲۸- کدام یک از مصالح زیر برای خنثی کردن نیروهای رانشی ، بستن و نگهداری موقت استفاده میشود و به دلیل امکان سرعت عمل و همچنین امکان جابه جایی سریع دارای امتیازاتی است. اما در دراز مدت به دلیل انبساط و انقباض بسیار خود صدمات جبران ناپذیری بر بنا وارد می آورد ؟

۱. چوب ۲. آهن ۳. کابل ۴. میل مهار

۲۹- کدام یک از مصالح زیر برای خنثی کردن نیروهای رانشی از لحاظ سرعت تحمل عمل و اجرا، سهولت دسترسی و هماهنگی با مصالح سنتی (ضریب انبساط نزدیک به ضرایب انبساط این مصالح) مناسب است؟

۱. آهن ۲. کابل ۳. چوب ۴. بتن آرمه

تعداد سوالات : تستی : ۳۰ تشریحی : ۰ | زمان آزمون (دقیقه) : تستی : ۶۰ تشریحی : ۰ | سری سوال : ۱ یک

عنوان درس: تاریخ و مبانی نظری مرمت

رشته تحصیلی/کد درس: مرمت بناهای تاریخی۱۸۱۵۰۱۵

۳۰- کدام یک از اصول زیر جزء حریم فنی ابنیه است؟

۱. ممانعت از به کار بردن مصالح ناموزون و ناهماهنگ در کنار بنا

۲. ممانعت از احداث بناهای مرتفعی که باعث اختلال در هماهنگی محیط می شوند.

۳. جلوگیری از تخریب بناهای وابسته به ابنیه ارزشمند و تاریخی (مانند ساباط ها و پشت بندها که در حفظ تعادل و جلوگیری از رانش آنها مؤثر هستند).

۴. ممانعت از تخریب طبیعی و تعمّدی ابنیه ای که به مرور زمان و با استمراری فرهنگی شکل گرفته و به حریم بنا ملحق شده اند.

1815015 - 94-95-2

وضعیت کلید	پاسخ صحیح	شماره سوال
عادي	ب	۱
عادي	د	۲
عادي	ج	۳
عادي	ج	۴
عادي	ج	۵
عادي	ب	۶
عادي	ب	۷
عادي	الف	۸
عادي	ج	۹
عادي	د	۱۰
عادي	الف	۱۱
عادي	ج	۱۲
عادي	ج	۱۳
عادي	الف	۱۴
عادي	ب	۱۵
عادي	ج	۱۶
عادي	الف	۱۷
عادي	د	۱۸
عادي	ج	۱۹
عادي	ب	۲۰
عادي	ج	۲۱
عادي	الف	۲۲
عادي	ج	۲۳
عادي	ب	۲۴
عادي	ب	۲۵
عادي	الف	۲۶
عادي	الف	۲۷
عادي	ج	۲۸
عادي	ج	۲۹
عادي	ج	۳۰

94-95-1

تعداد سوالات : تستی : ۳۰ **تشریحی :** ۰ | **زمان آزمون (دقیقه) : تستی :** ۶۰ **تشریحی :** ۰ | **سری سوال :** یک ۱

عنـــوان درس : تاریخ و مبانی نظری مرمت

رشته تحصیلی/کد درس : مرمت بناهای تاریخی۱۸۱۵۰۱۵

۱- کدام گزینه درست نیست؟

۱. به مواد و مصالحی که قابلیت هدایت آب را داشته باشند سطوح هیدروفیلی گفته می شود.

۲. هیدروکربنها و قیر و چربیها و برخی مواد پلاستیکی (مانند پلی اتلین) و نیز مولکولهای سیلیکونها دارای سطوح هیدروفیلی هستند.

۳. سنگها، ملاتها، بتون ، شیشه ، اندودها و فلزات داری سطوح هیدروفیلی هستند.

۴. سطوح غیر هیدروفیلی ،گروه C-C و C-H دارای بارالکتریکی نیستند و به همین دلیل است که آب جذب آنها نمی شود.

۲- کدام گزینه در مورد بازسازی صحیح است؟

۱. بازسازی در بناهای تاریخی مجاز می باشد.

۲. به خاطر مسایل ملی و احیای روند حیات و زندگی در کشور، می توان این اقدام را انجام داد.

۳. جابه جایی یک بنا یا قسمتی از آن نوعی بازسازی تلقی نمی گردد.

۴. هدف از این روش زنده کردن، فعال کردن و خوانا کردن شی، بنا و بافت می باشد.

۳- در مورد اصول عملی برای مداخله در آثار تاریخی که نمی توان آنها را تجربی نامیدکدام گزینه صحیح است؟

۱. در صورت نگاهی دقیق تر مداخله باید بی درنگ بدون نیاز به دخالت چشم مسلح مشهود باشد.

۲. هر گونه مداخله در آثار تاریخی نباید به سهولت قابل تشخیص باشد.

۳. باید یک یگانگی از نظر رنگ و شفافیت بین تکه ها و انسجام دادن ها مورد تأکید قرار گیرد.

۴. ماده اگر به طور مستقیم ظاهر فیگوراتیو تصویر را بسازد قابل جایگزینی است.

۴- در مورد جایز بودن حفاظت یا حذف در مرمت اثر تاریخی کدام گزینه صحیح نیست؟

۱. حفاظت از موضوع الحاق شده قاعده است و حذف استثنا

۲. جایز بودن حفاظت فقط بر پایه اهمیت تاریخی اثر هنری تعیین می شود.

۳. با حذف کردن با وجود اینکه نتیجه عمل انسانی است اما در واقع سندی از بین می رود.

۴. حذف به نابودی روند تاریخی و مخدوش شدن اسناد می انجامد.

۵- یکی از ابزارهای اندازه گیری و ارایه نقشهٔ زمین و اشیا است که در آن دو عکس از یک شی یا قطعه زمین از دو نقطه دید متفاوت گرفته می شود؟

۱. تکنولوژی لیزر اسکن

۲. نقشه توپوگرافی

۳. فتوگرامی

۴. نقشه برداری ارتوفتویی

تعداد سوالات : تستی : ۳۰ **تشریحی :** ۰ **زمان آزمون (دقیقه) : تستی :** ۶۰ **تشریحی :** ۰ **سری سوال :** ۱ یک

عنـــوان درس: تاریخ و مبانی نظری مرمت

رشته تحصیلی/کد درس: مرمت بناهای تاریخی۱۸۱۵۰۱۵

۶- کدام گزینه از خواص کامپوزیت ها نیست؟

۱. وزن کم
۲. مقاومت کم در برابر رطوبت
۳. برخورداری از استحکام بالا
۴. مقاومت در مقابل خوردگی ها

۷- کدام اقدام در مرمت قبل از اقدامهای دیگر صورت می گیرد؟

۱. تعمیرات بدنه ها
۲. محوطه سازی
۳. تقویت پیها
۴. شمع بندی

۸- آجر تراشی که دو مثلث از دو گوشه آن بریده شده باشد و سطح چهار گوش به شش ضلعی تبدیل شده است کدام نوع آجر است؟

۱. قفلی
۲. قلمدونی
۳. آجر فلکه
۴. قناس

۹- این ویژگی مربوط به کدام منشاء رطوبت در ساختمان است؟ «ارتفاع رطوبت در قسمتهای شمال شرقی حداکثر و در بخش های مجزای بنا در حداقل است.»

۱. مشخصات رطوبت ناشی از آبهای سطحی
۲. مشخصات رطوبت ناشی از آبهای زیرزمینی
۳. رطوبت نزولی
۴. رطوبت اشباع در هوا

۱۰- گچبری در قرن .....به کمال و اوج خود رسید.

۱. سوم و چهارم
۲. پنجم و ششم
۳. هفتم و هشتم
۴. نهم

۱۱- برای دفع رطوبت داخل بنا(رطوبت حاصل از تعریق و تعرق) از چه روشی استفاده می شود؟

۱. دیوار دو جداره
۲. استفاده از گربه رو
۳. احداث کانال یا ناکش در پای دیوارها
۴. احداث صندوقه

۱۲- حدود مداخله در ابنیه تاریخی به چه عواملی بستگی دارد؟

۱. به مسایل ملی و احیای روند حیات و زندگی در کشور
۲. به شرایط و خصوصیات اقلیم های که اثر در آن واقع است.
۳. به نیروی متخصص و ابزار مورد نیاز برای مرمت
۴. به مدارک و اسناد و وضعیت اثر

۱۳- به تجربه ثابت شده که اگر مقطع دیواری را از ۱۰۰ درصد سطح اتکا به ۱/۳ آن کاهش دهیم میزان جذب رطوبت به .....کاهش می یابد.

۱. $\frac{۱}{۷}$
۲. $\frac{۱}{۵}$
۳. $\frac{۱}{۳}$
۴. $\frac{۱}{۶}$

تعداد سوالات : تستی : ۳۰ **تشریحی :** ۰ **زمان آزمون (دقیقه) : تستی :** ۶۰ **تشریحی :** ۰ **سری سوال :** ۱ یک

عنـــوان درس: تاریخ و مبانی نظری مرمت

رشته تحصیلی/کد درس: مرمت بناهای تاریخی۱۸۱۵۰۱۵

۱۴- در این روشها می توان بدون دست زدن به آثار هنری حتی سطوح نامریی بنا و اثر را مطالعه و بررسی کرد؟

۱. رادیوگرافی ۲. ترموویزیون ۳. فتوگرامی ۴. تکنولوژی لیزر اسکن

۱۵- در این روش یک قاب به قطر زمینه کار ساخته و کارگذاری می شود و سپس دو طرف قاب را با آجر در بر می گیرند و پس از آن قاب را برمی دارند و در سوی دیگر کار می گذارند و فاصله آنها را پر می کنند؟

۱. پوشش چهاربخشی ۲. پوشش کلمبو ۳. تاق آهنگ ۴. تاق خوانچه پوش

۱۶- اشنان شیرین چه کاربردی دارد؟

۱. ساخت بدنه کاشی
۲. به عنوان ضد عفونی کننده
۳. گدازآور
۴. در لعاب سازی

۱۷- مرمت اثر هنری از چه زمانی آغاز می شود ؟

۱. پس از شناخت کامل اثر تاریخی
۲. پس از استحکام بخشی
۳. از زمانی که اثر هنری پایان می یابد.
۴. پس از شناخت کامل اثر تاریخی

۱۸- کدام گزینه صحیح است؟

۱. بارهای عمودی در گنبد توسط مدارها از تیزه گنبد به پاکار منتقل می‌شود.
۲. هر چه خیز گنبد کمتر گردد انتقال بار از نصف النهار به پایه که به صورت فشاری عمل می‌کند آسانتر انجام می‌شود.
۳. در طراحی گنبد، ضخامت (طبره) با توجه به دهانه و افزار انتخاب و در مقاطع مختلف سبکتر می گردند.
۴. در قوس گنبدها، در زاویه ۲۲/۵ درجه نسبت به محور افقی، رانش به سمت داخل است.

۱۹- مهمترین نوع طرح برداری مرمت محسوب می شود به جهت دستیابی به اصول مستتر در طرح و درک زبان هندسی آن و شیوه های ترسیم و جانمایی طرح در سطح یا فضای مورد نظر به منظور تزئین سطوح می باشد؟

۱. طرح برداری تکمیلی ۲. طرح برداری هندسی ۳. طرح برداری سیمی ۴. طرح برداری آسیب شناسی

تعداد سوالات : تستی : ۳۰ **تشریحی :** ۰ **زمان آزمون (دقیقه) : تستی :** ۶۰ **تشریحی :** ۰ **سری سوال :** ۱ یک

عنـــوان درس: تاریخ و مبانی نظری مرمت

رشته تحصیلی/کد درس: مرمت بناهای تاریخی۱۸۱۵۰۱۵

۲۰- کدام گزینه صحیح است؟

۱. هوای آلوده در مراکز شهری و یا حاشیه آنها حاوی مقادیر متغیری انیدرید سولفوریک است که از احتراق مواد سوختی سولفوردار حاصل می شود.

۲. بعضی از باکتریها می توانند سولفورها را به انیدرید کربنیک تبدیل کنند.

۳. صعود رطوبت در ابنیه و دیوارهای با مصالح خام از طریق ترکهای مویی قابل توجه نیست و عموماً از حدود $۱۰-۲۰cm$ تجاوز نمی کند.

۴. بسیاری از انواع لینکها می توانند در فضای آلوده به حیات خود ادامه دهند.

۲۱-هدف اساسی از این روش عبارت است از اعاده نیروهای از دست رفته اثر در طول زمان و در اثر عوامل مختلف، که این عمل با استفاده از مصالح پشتیبان یا چسبنده به ساختار اثر فرهنگی تاریخی انجام می شود؟

۱. استحکام بخشی ۲. محافظت ۳. حفاظت ۴. احیا

۲۲- برای مهار نیروهای رانشی در قسمتهایی از بنا که به صورت خطی ومستقیم عمل می کند مانند سر در ایوانها و تاق شبستانها از کدام روش زیر استفاده می شود؟

۱. آهن کشی ۲. کلاف کشی ۳. مهار کردن ۴. دوخت و دوز

۲۳- ممانعت از تخریب طبیعی و تعمّدی ابنیه ای که به مرور زمان و با استمراری فرهنگی شکل گرفته و به حریم بنا ملحق شده - اند. جزء ضوابط ضروری کدام حریم می باشد؟

۱. حریم فنّی بنا ۲. حریم منظری ابنیه

۳. حریم کیفی ابنیه ۴. حریم منظری ابنیه و حریم کیفی ابنیه

۲۴- در مورد مرمت در خرابه ها تنها میتواند به .....خلاصه شود.

۱. مرمت ۲. حفاظت

۳. حفظ وضعیت موجود یا استحکام بخشی ۴. باز آفرینی یا بازسازی

۲۵- کدام گزینه صحیح است؟

۱. یک یادمان به عنوان یک عنصر بیرونی ،از محدوده تاریخی ای که در آن بنا شده است قابل تفکیک است.

۲. پیاده کردن و دوباره سوار کردن یک یادمان ،در مکانی به غیر از جایی که در آن ساخته شده جایز است.

۳. جایز بودن پیاده کردن و سوار یک یادمان بیشتر به مورد تاریخی مربوط می شود تا وجود زیباشناختی آن

۴. جایز نبودن پیاده کردن و سوار یک یادمان بیشتر به مورد زیباشناختی مربوط می شود تا وجود تاریخی آن

تعداد سوالات : تستی : ۳۰ **تشریحی :** ۰ **زمان آزمون (دقیقه) : تستی :** ۶۰ **تشریحی :** ۰ **سری سوال :** ۱ یک

عنـــوان درس : تاریخ و مبانی نظری مرمت

رشته تحصیلی/کد درس : مرمت بناهای تاریخی۱۸۱۵۰۱۵

۲۶- بر اساس نظریات براندی اولین اصل مرمت چیست؟

۱. ماده اگر به طور مستقیم ظاهر فیگوراتیو تصویر را بسازد قابل جایگزینی نیست.

۲. حفاظت از موضوع الحاق شده قاعده است و حذف استثنا

۳. هدف مرمت تشبیت دوباره یگانگی بالقوه اثر هنری است.

۴. تنها ماده اثر هنری مرمت می شود.

۲۷- کدام نوع چوب در بناهای مرطوب مانند حمام ها و آب انبارها مورد استفاده قرار می گرفته است؟

۱. سنجد ۲. توت ۳. سپیدار ۴. بلوط

۲۸- کدام یک از موارد زیر به عنوان تقویت کننده (پرکننده) مواد تشکیل دهنده کامپوزیت ها کاربرد دارد؟

۱. رزین های پلی استر ۲. FRP ۳. سیلیکات اتیل ۴. رزین های سیلیکونات

۲۹- دلیل اصلی اینکه لرزش و طنین بر شدت تغییرات و فرسایش مصالح می افزاید چیست؟

۱. لرزش به طور غیر مستقیم در حفاظت ابنیه تاثیر ندارد.

۲. ترک های ریز با هدایت آب به داخل باعث ایجاد تنش در داخل مصالح می شوند.

۳. تمامی مواد و مصالح در برابر حرارت منبسط و در برابر سرما منقبض می گردند.

۴. در سیستم هایی که باید ابنیه را در مقابل عوامل محیطی و تغییر و فرسایش حفاظت کنند تاثیر منفی می گذارد.

۳۰- کدام جمله در مورد رفتارهای غشایی گنبدها صحیح است؟

۱. خیز گنبد کمتر باشد انتقال بار از نصف النهار به پایه که به صورت فشاری عمل می کند آسانتر انجام می شود.

۲. در اجرای گنبد بارها باید به صورت عمود از پایه به قوس وارد گردد.

۳. منحنی رانشی گنبد در اثر بارگذاری در قسمت بالای برش خنثی به طرف خارج پرش دارد.

۴. منحنی رانشی گنبد در اثر بارگذاری در قسمت بالای برش خنثی به طرف داخل پرش دارد.

1815015 - 94-95-1

وضعیت کلید	پاسخ صحیح	شماره سوال
عادي	ب	۱
عادي	ب	۲
عادي	الف	۳
عادي	ب	۴
عادي	ج	۵
عادي	ب	۶
عادي	د	۷
عادي	ج	۸
عادي	ب	۹
عادي	ج	۱۰
عادي	الف	۱۱
عادي	ب	۱۲
عادي	الف	۱۳
عادي	ب	۱۴
عادي	الف	۱۵
عادي	د	۱۶
عادي	ج	۱۷
عادي	ج	۱۸
عادي	ب	۱۹
عادي	الف	۲۰
عادي	الف	۲۱
عادي	الف	۲۲
عادي	ج	۲۳
عادي	ج	۲۴
عادي	د	۲۵
عادي	د	۲۶
عادي	الف	۲۷
عادي	الف	۲۸
عادي	ب	۲۹
عادي	ج	۳۰

93-94-1

تعداد سوالات : تستی : ۳۰ **تشریحی :** ۰ **زمان آزمون (دقیقه) : تستی :** ۶۰ **تشریحی :** ۰ **سری سوال :** یک ۱

عنـــوان درس : تاریخ و مبانی نظری مرمت

رشته تحصیلی/کد درس : مرمت بناهای تاریخی۱۸۱۵۰۱۵

۱- ابزار خوبی برای آشنایی کامل با بنا و جزئیات مختلف آن و همچنین آگاهی از وضع فعلی بنا و عوارض موجود در آن است؟

۱. برداشت و رولوه
۲. دوربین دیجیتالی
۳. بیان گرافیکی
۴. استفاده از دستگاه های فنی

۲- کدام یک از دستگاههای زیر بدون نیاز به حفاری امکان برداشت را فراهم می کنند؟

۱. دوربین دیجیتال
۲. لیزر گرافی
۳. فتوگرامتری برد کوتاه
۴. فتوگرامتری برد بلند

۳- عکس های استروسکوپ چه کاربردی دارد؟

۱. جهت عکس برداری هوایی
۲. شناخت و برداشت آثار و ابنیه تاریخی
۳. نوعی دستگاه رادیوگرافی است.
۴. جهت نقشه برداری دقیق

۴- استفاده از مهار چوبی چه کاربردی دارد؟

۱. وزن تاق را به پایه منتقل می کند.
۲. زیبایی
۳. جلوگیری از سنگین کردن چفد
۴. تضمین تعادل چفد و خنثی کردن رانش

۵- عکس العمل قوس نیم دایره در زاویه ۶۷/۵ درجه چگونه است؟

۱. چاکیده به بیرون
۲. چاکیده به درون
۳. نوک قوس کلکن می شود.
۴. عکس العملی ندارد.

۶- در این روش آجرها از بخش زیرین به صورت نره و از پهلو به صورت صفحه کامل قابل مشاهده هستند؟

۱. لاپوش
۲. ایلامی
۳. رومی
۴. ضربی

۷- در این روش یک قاب به قطر زمینه کار ساخته و کارگذاری می شود و سپس دو طرف قاب را با آجر در برمی گیرند و پس از آن قاب را برمی دارند و در سوی دیگر کار میگذارند و فاصله آنها را پر می کنند؟

۱. تاق و تویزه
۲. پوشش کلنبو
۳. تاق چشمه
۴. پوشش چهاربخشی

۸- در این نوع گوشه سازی از دو تاق اریب که یکدیگر را در یک نقطه قطع می کنند استفاده می شود؟

۱. سکنج
۲. تاق بند
۳. فیلپوش
۴. پتگین

۹- کدام مورد جزء فلاکسها یا گدازآورهای سنتی نیست؟

۱. بوراکس
۲. اکسید سرب و قلع
۳. سنتیک
۴. شغاز

تعداد سوالات : تستی : ۳۰ **تشریحی :** ۰ | **زمان آزمون (دقیقه) : تستی :** ۶۰ **تشریحی :** ۰ | **سری سوال :** ۱ یک

عنـــوان درس: تاریخ و مبانی نظری مرمت

رشته تحصیلی/کد درس: مرمت بناهای تاریخی۱۸۱۵۰۱۵

۱۰- « اشنان شیرین»چه کاربردی دارد؟

۱. استفاده در صابون سازی
۲. جهت پریدگی لعاب
۳. ساخت باروت
۴. استفاده در لعاب سازی

۱۱- کدام نوع چوب در بناهای مرطوب مانند حمام ها و آب انبارها مورد استفاده قرار می گرفته است؟

۱. عناب
۲. شمشاد
۳. سنجد
۴. سرخ بید

۱۲- کدام گزینه ساختن مجدد از روی مدل اصل شی موجود، است؟

۱. باز زنده سازی
۲. حفاظت مستقیم
۳. بازسازی
۴. بازآفرینی

۱۳- کدام یک از موارد زیر به عنوان تقویت کننده (پرکننده) مواد تشکیل دهنده کامپوزیت ها کاربرد دارد؟

۱. رزین های پلی استر
۲. الیاف کربن
۳. بوراکس شیشه
۴. FRP

۱۴- لایه رنگی کم رنگ است که برای کمی پوشاندن رنگ زیرین و درخشنده کردن آن از زیر پوشش به ویژه بر روی نقاشی های رنگ و روغن زده می شود؟

۱. لایه طلایی
۲. ورنی
۳. لایه شفاف
۴. پتینه

۱۵- منحصر به فرد بودن اثر هنری در مقایسه با دیگر محصولات انسانی، به چه موردی بستگی دارد؟

۱. به وجود مادی اثر
۲. به ارزش تاریخی اثر
۳. به خصلت هنری اثر
۴. به وجود مادی اثر و ارزش تاریخی اثر

۱۶- کدام مفهوم به معنی مداخله است که امکان بازیافت عملکرد محصولات فعالیت انسانی را فراهم آورد؟

۱. هنرهای کاربردی
۲. مداخله فنی
۳. مرمت
۴. حفاظت

۱۷- درتحلیل مرمت از نظر مورد تاریخی با دو معضل در رابطه با اثر هنری همراه است کدام گزینه صحیح می باشد؟

۱. حفظ الحاقات و حفظ بازسازی ها
۲. حذف الحاقات و حفظ بازسازی ها
۳. حفظ یا حذف الحاقات و حفظ یا حذف بازسازی ها
۴. حفظ الحاقات و حذف بازسازی ها

۱۸- LACUNAE به معنی:

۱. برخورد با رفتگی ها
۲. لایه شفاف
۳. ورنی
۴. پتینه

۱۹- رنگدانه مخلوط با تخم مرغ چه نام دارد؟

۱. پارافین
۲. روغن بزرک
۳. شلاک
۴. تمپرا

تعداد سوالات : تستی : ۳۰ **تشریحی :** ۰ **زمان آزمون (دقیقه) : تستی :** ۶۰ **تشریحی :** ۰ **سری سوال :** ۱ یک

عنـــوان درس: تاریخ و مبانی نظری مرمت

رشته تحصیلی/کد درس: مرمت بناهای تاریخی۱۸۱۵۰۱۵

۲۰- قبل از اقدامات دیگر از قبیل کانال کشی و تعمیرات بدنه و محوطه سازی کدام ضروریست؟

۱. تقویت پی ها
۲. مراقبت با مصالح خام
۳. تعمیرات ماسونری
۴. استحکام بخشی به اندودها

۲۱- دلیل اصلی اینکه لرزش و طنین بر شدت تغییرات و فرسایش مصالح می افزاید چیست؟

۱. لرزش به طور غیر مستقیم در حفاظت ابنیه تاثیر ندارد.
۲. در سیستم هایی که باید ابنیه را در مقابل عوامل محیطی و تغییر و فرسایش حفاظت کنند تاثیر منفی می گذارد.
۳. تمامی مواد و مصالح در برابر حرارت منبسط و در برابر سرما منقبض می گردند.
۴. ترک های ریز با هدایت آب به داخل باعث ایجاد تنش در داخل مصالح می شوند.

۲۲- آجر تراشی که دو مثلث از دو گوشه آن بریده شده باشد و سطح چهار گوش به شش ضلعی تبدیل شده است چه نام دارد؟

۱. آجر فلکه
۲. قناس
۳. چارکه
۴. آجر قفلی

۲۳- در معماری ایران تلفیق کاشی و آجر و گچ بری چه نام دارد؟

۱. زرین فام
۲. معرق
۳. هفت رنگ
۴. معقلی

۲۴- ایجاد روزن در قسمت پشت مصالح سنگی و آجری از پایین و بالای ازاره برای برقراری جریان هوا در ساختمان های قدیمی چه نام دارد؟

۱. دیوار دوجداره
۲. گربه رو
۳. صندوقه
۴. ناکش

۲۵- این عمل با استفاده از کانه پوش انجام می گیرد؟

۱. تبدیل پوشش منحنی به مسطح
۲. عایقکاری پوشش
۳. گنبد دو پوش پیوسته
۴. گنبد دو پوش پیوسته میان تهی موازی

۲۶- در این نوع دیوارها ترک ها خیلی بیشتر از دیوارهای صاف هستند زیرا فشارهای عمودی در جداره با تنش های کششی همراه اند؟

۱. دیوار منحنی
۲. نقاط اتصال دیوارها
۳. دیوار L
۴. دیوارهای پر بازشو

۲۷- در بناهای که دارای ظرافت و تزئینات خاصی باشند برای خنثی کردن نیروهای رانشی چه مصالحی مورد استفاده قرار می گیرد؟

۱. آهن
۲. میل مهار
۳. بتن آرمه
۴. کابل

تعداد سوالات : تستی : ۳۰ تشریحی : ۰ | زمان آزمون (دقیقه) : تستی : ۶۰ تشریحی : ۰ | سری سوال : ۱ یک

عنوان درس: تاریخ و مبانی نظری مرمت

رشته تحصیلی/کد درس: مرمت بناهای تاریخی۱۸۱۵۰۱۵

۲۸- جلوگیری از تعریض و میدان سازی در مقابل بناهای تاریخی جزء کدام نوع حریم محسوب می شود؟

۱. فنی ۲. منظری ۳. کیفی ۴. اجرایی

۲۹- در گذشته از نور و انعکاس آن در زندگی با دقت فراوان استفاده شده است کدام جنبه زیر این مفهوم را نشان نمی دهد؟

۱. اعتقادی ۲. زیبایی شناسی

۳. اقلیمی ۴. ارتباط با سلامت انسان

۳۰- کدام جمله در مورد رفتارهای غشایی گنبدها صحیح است؟

۱. در اجرای گنبد بارها باید به صورت عمود از پایه به قوس وارد گردد.

۲. خیز گنبد کمتر باشد انتقال بار از نصف النهار به پایه که به صورت فشاری عمل می کند آسانتر انجام می شود.

۳. منحنی رانشی گنبد در اثر بارگذاری در قسمت بالای برش خنثی به طرف داخل دارد.

۴. منحنی رانشی گنبد در اثر بارگذاری در قسمت پایین به طرف خارج پرش دارد.

1815015 - 93-94-1

شماره سوال	پاسخ صحیح	وضعیت کلید
۱	الف	عادی
۲	ج	عادی
۳	ب	حذف با نمره مثبت
۴	د	عادی
۵	ب	عادی
۶	د	عادی
۷	د	عادی
۸	ب	عادی
۹	ج	عادی
۱۰	د	عادی
۱۱	ج	عادی
۱۲	د	عادی
۱۳	الف	عادی
۱۴	ج	عادی
۱۵	ج	حذف با نمره مثبت
۱۶	ج	عادی
۱۷	ج	عادی
۱۸	الف	عادی
۱۹	د	عادی
۲۰	الف	عادی
۲۱	د	عادی
۲۲	الف	عادی
۲۳	د	عادی
۲۴	ج	عادی
۲۵	الف	عادی
۲۶	الف	عادی
۲۷	ب	عادی
۲۸	ج	عادی
۲۹	ج	عادی
۳۰	د	عادی

92-93-2

تعداد سوالات : تستی : ۳۰ **تشریحی :** ۰ | **زمان آزمون (دقیقه) : تستی :** ۶۰ **تشریحی :** ۰ | **سری سوال :** یک ۱

عنـــوان درس: تاریخ و مبانی نظری مرمت

رشته تحصیلی/کد درس: مرمت بناهای تاریخی۱۸۱۵۰۱۵

۱- در کدامیک از بناهای ذکر شده، در زیر آئینه کاری دوره ی صفویه، گچ و معرق کاری دوره ی ایلخانی یافت شد؟

۱. حرم عبدالعظیم
۲. امام زاده فضل بن سلیمان ساوه
۳. سلطان حمزه ی شیراز
۴. سلطان احمد ساوه

۲- چرا در دوره ی پس از اسلام ارتفاع قوس ها کاهش یافت؟

۱. پرهیز از بیهودگی
۲. پرهیز از عظمت گرایی
۳. پرهیز از مردم واری
۴. پرهیز از تناسب

۳- افزودن این ماده به ابنیه ی خشتی در پخش و تقسیم نیروهای فشاری در سازه های سنگین بسیار موثر است؟

۱. چوب
۲. حصیر
۳. نی
۴. سنگ

۴- در این نوع گوشه سازی از دو تاق اریب که یکدیگر را در یک نقطه قطع می کنند، استفاده می شود؟

۱. ترنبه
۲. تاق بند
۳. فیلپوش
۴. پتگین

۵- کدامیک از مواد زیر غیر هیدروفیلی است؟

۱. مولکول های سیلیکون
۲. اتیلن اکسید
۳. بتون
۴. فلزات اکسید شده

۶- شکل زیر کدام حالت زیر را نشان می دهد؟

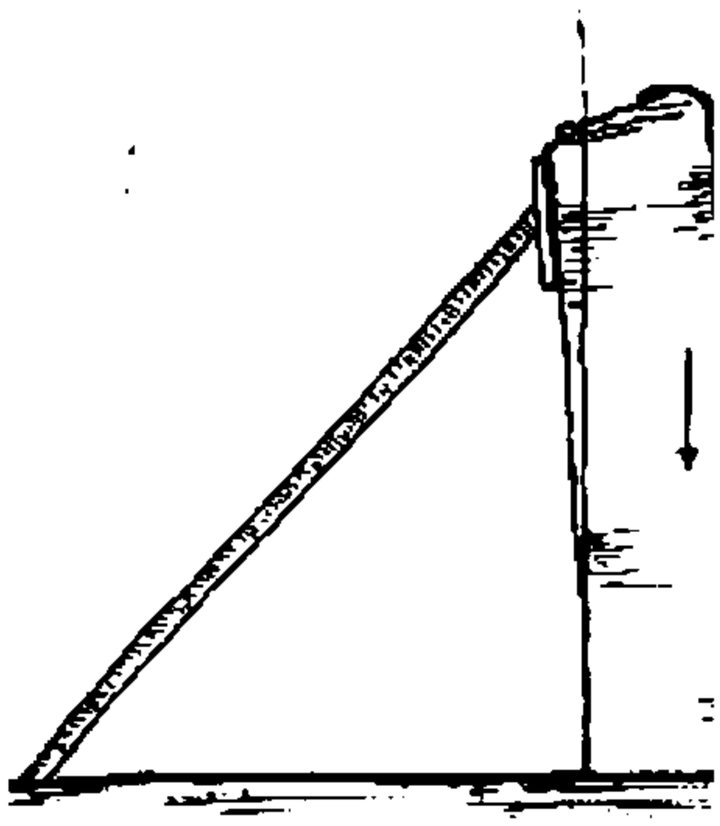

۱. مرمت استحفاظی
۲. رفع خطر
۳. مرمت کامل
۴. مرمت استحکامی

تعداد سوالات : تستی : ۳۰ **تشریحی :** ۰ | **زمان آزمون (دقیقه) : تستی :** ۶۰ **تشریحی :** ۰ | **سری سوال :** ۱ یک

عنـــوان درس: تاریخ و مبانی نظری مرمت

رشته تحصیلی/کد درس: مرمت بناهای تاریخی۱۸۱۵۰۱۵

۷- نوع پوشش نمایش داده شده در تصویر زیر کدام است؟

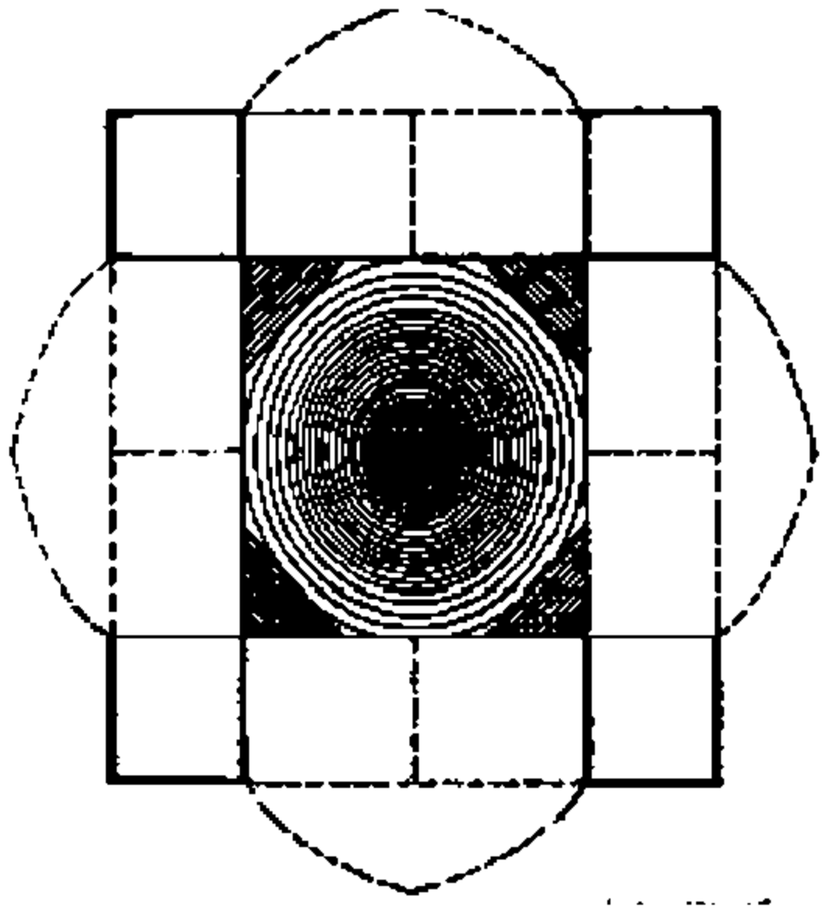

۱. چهار بخشی ۲. کلمبو ۳. خوانچه پوش ۴. چهار تاقی

۸- ..... منطبق بر هنر نمایی اولیه ای می باشد که اثر هنری از آن طریق، اثری هنری است.

۱. مورد تاریخی ۲. مورد هنری ۳. مورد استتیک ۴. مورد زیباشناختی

۹- بیشترین احتمال ترک در شکل مقابل ناشی از چیست؟



۱. ناشی از زمین لرزه در زیر گنبد
۲. انفصال دو جداره بر اثر نیروهای وارد ناشی از زلزله
۳. ناشی از فشار
۴. بر اثر نشست پی

تعداد سوالات : تستی : ۳۰ **تشریحی :** ۰ | **زمان آزمون (دقیقه) : تستی :** ۶۰ **تشریحی :** ۰ | **سری سوال :** ۱ یک

عنـــوان درس: تاریخ و مبانی نظری مرمت

رشته تحصیلی/کد درس: مرمت بناهای تاریخی۱۸۱۵۰۱۵

۱۰- معادل کلمه ی « باززنده سازی و احیا» کدام گزینه است؟

۱. restoration ۲. reproduction ۳. rehabilitation ۴. reconstruction

۱۱- شناسایی کامل و دقیق بخش های فرسوده و خطرناک جزو کدامیک از مراحل حفاظت و مرمت است؟

۱. رفع خطر ۲. مرمت استحفاظی و استحکامی

۳. مرمت کامل ۴. حفاظت جامع

۱۲- در کدام نوع طرح برداری، از کاغذ « مومی» استفاده می شود؟

۱. طرح برداری سیمی ۲. طرح برداری هندسی

۳. طرح برداری تکمیلی ۴. طرح برداری آسیب شناسی

۱۳- منظور از « شمع بندی» همان :

۱. مرمت استحکامی ۲. رفع خطر ۳. مرمت جامع ۴. مرمت حفاظتی

۱۴- به غیر از روش طرح برداری هندسی، در کدام روش از کاغذهای توپی و یا از قرار دادن کاغذهای ۱۰۰×۷۰ در کنار یکدیگر استفاده می کنند؟

۱. طرح برداری آسیب شناسی ۲. طرح برداری سیمی

۳. طرح برداری اصولی و فنی ۴. طرح برداری تکمیلی

۱۵- کدامیک از رفتارهای زیر جهت بیشتر کردن خیز گنبد صحیح است؟

۱. هرچه خیز گنبد بیشتر گردد، انتقال بار از نصف النهار به پایه که بصورت کششی عمل می کند، آسان تر انجام می شود.

۲. نیروی رانشی آن بیشتر خواهد بود.

۳. منحنی رانش گنبد در اثر بارگذاری در قسمت پایین برش خنثی به طرف داخل است.

۴. منحنی رانش گنبد در اثر بارگذاری در قسمت پایین به طرف خارج پرش دارد.

۱۶- ..... لایه ای از رنگ که هدف آن تصحیح یا تعدیل مایه ی رنگ یک قسمت، و همچنین مایه ی رنگ حاکم است.

۱. ورنی ۲. لایه ی شفاف ۳. پتینه ۴. آب طلا

۱۷- تمپرا چیست؟

۱. رنگدانه ی مخلوط با تخم مرغ ۲. همان شلاک سفید

۳. نوعی رنگ همراه با پارافین ۴. ترکیب روغن کرچک و قیر سفید

۱۸- ..... گذار اثر هنری از زمان را مستند می کند.

۱. الحاق ۲. رفتگی ها ۳. خرابه ۴. پتینه

تعداد سوالات : تستی : ۳۰ **تشریحی :** ۰ | **زمان آزمون (دقیقه) : تستی :** ۶۰ **تشریحی :** ۰ | **سری سوال :** ۱ یک

عنـــوان درس: تاریخ و مبانی نظری مرمت

رشته تحصیلی/کد درس: مرمت بناهای تاریخی۱۸۱۵۰۱۵

۱۹- به گفته ی مک لارن و ورنر یک ورنی مبتنی بر روغن ..... بعد از یازده سال به اندازه ی یک ورنی ۴۰۰ ساله در برابر حلال ها مقاوم است.

۱. ترپانتین ۲. تمپرا ۳. رنگ روغن ۴. روغن کرچک

۲۰- ..... سرمایه ای ملی محسوب می شوند و سندی حاکی از شیوه ی زندگی، ساخت و ساز، مصالح، تیپولوژی معماری، فرهنگ مردمی، تولید، عرضه و ... هستند.

۱. ابنیه ی ویژه ۲. تک بناهای خاص

۳. ابنیه ی قدیمی سازگارتر با عملکردهای روز ۴. ابنیه ی هنری

۲۱- نوع حریم در موارد زیر را به ترتیب مشخص نمایید؟

۱- جلوگیری از تعریض و میدان سازی در مقابل بنای تاریخی

۲- تلاش در حفظ ترکیب دانه های تشکیل دهنده بافت شهری در کنار بنای تاریخی

۱. ۱- کیفی / ۲- منظری ۲. ۱- کیفی / ۲- کیفی

۳. ۱- منظری/ ۲- کیفی ۴. ۱- منظری / ۲- منظری

۲۲- این روش پوشش حفاظتی دیگری را به وجود می آورد که امکان تنفس تاق اصلی را فراهم می سازد؟

۱. کانه پوش ۲. گنبد ۳. پالانه ۴. صندوقه

۲۳- جمله زیر در اعمال قواعد مرمت آثار هنری، بر کدام مورد تاکید ویژه دارد؟

« ساختار (شکل محور) معماری با آثار هنری، آن طور که از معنای مبتنی بر تجربه گرایی، برمی آید تفاوت دارد.»

۱. اصول مرمت یادمان ها ۲. بدل سازی

۳. اصول مرمت پیشگیرانه ۴. مرمت نقاشی های کهن

۲۴- روش ..... به میزان قابل توجهی در زهکشی و تثبیت خاک به کار برده می شود.

۱. عایقکاری در سطح مقطعی از دیوار ۲. روش کخ

۳. کانال کشی در پای دیوار و خارج بنا ۴. تراوش الکتریکی

۲۵- در میان صنعتگران « لایه زدن» به چه معنی است؟

۱. درخشندگی آن قسمت هایی از نقاشی را که احتمال دارد به دلیل کیفیت و خصلت رنگ کدر شده باشند.

۲. تک رنگ دادن به رنگ روی یک بوم یا صفحه ی چوبی با مقدار کمی رنگ و مقدار زیادی تمپرا

۳. پوشش رنگ زیرین و درخشنده کردن آن از زیر پوشش را گویند.

۴. تیرگی کلی را گویند که زمان سبب می شود بر روی نقاشی ها پدید آید.

تعداد سوالات : تستی : ۳۰ **تشریحی :** ۰ | **زمان آزمون (دقیقه) : تستی :** ۶۰ **تشریحی :** ۰ | **سری سوال :** ۱ یک

عنـــوان درس: تاریخ و مبانی نظری مرمت

رشته تحصیلی/کد درس: مرمت بناهای تاریخی۱۸۱۵۰۱۵

۲۶- در بوشهر پوشش بام به کمک کدام مصالح انجام می شود؟

۱. شل ۲. ماسه آهک ۳. قیر ۴. کاهگل

۲۷- در ساخت اهرام ثلاثه بیشتر از کدام ماده استفاده شده است؟

۱. ملات گچ و تا اندازه ای آهک ۲. ملات گل و ساروج

۳. بوراکس و آهک ۴. ملات قیر چارو به همراه ساروج

۲۸- در کدام دوره بعد از اتمام بنای ساختمان به شکل حاشیه و فتیله ای بر آن گچ را کلاف کرده و می چسبانیدند؟

۱. هخامنشیان ۲. ساسانیان ۳. عیلام ۴. اشکانیان

۲۹- کدام یک از سنگ های زیر فاقد ترک است؟

۱. سنگ آهک ۲. سنگ سماق ۳. سنگ مرمر ۴. سنگ گچ

۳۰- به چه دلیل از چوب در مناره ها استفاده شده است؟

۱. به دلیل زیبایی ۲. به دلیل ویژگی های ارتجاعی و انعطاف پذیری

۳. در دسترس بودن ۴. این ماده نقش قالب را ایفا می کند.

1815015 - 92-93-2

شماره سوال	پاسخ صحیح	وضعیت کلید	
۱	ج		عادی
۲	ب		عادی
۳	ب		عادی
۴	ب		عادی
۵	الف		عادی
۶	ب		عادی
۷	د		عادی
۸	ج		عادی
۹	د		عادی
۱۰	ج		عادی
۱۱	الف		عادی
۱۲	د		عادی
۱۳	ب		عادی
۱۴	ب		عادی
۱۵	د		عادی
۱۶	ب		عادی
۱۷	الف		عادی
۱۸	د		عادی
۱۹	د		عادی
۲۰	ج		عادی
۲۱	ب		عادی
۲۲	الف		عادی
۲۳	الف		عادی
۲۴	د		عادی
۲۵	ب		عادی
۲۶	الف		عادی
۲۷	الف		عادی
۲۸	د		عادی
۲۹	ب		عادی
۳۰	ب		عادی

92-93-1

تعداد سوالات : تستی : ۳۰ **تشریحی :** ۰ | **زمان آزمون (دقیقه) : تستی :** ۶۰ **تشریحی :** ۰ | **سری سوال :** یک ۱

عنـــوان درس: تاریخ و مبانی نظری مرمت

رشته تحصیلی/کد درس: مرمت بناهای تاریخی۱۸۱۵۰۱۵

۱- جهت رولوه ی یک بنا برای ارائه ی یک طرح مرمتی کدام هدف بیشتر مدنظر است؟

۱. بررسی مصالح مکشوف
۲. شناخت و معرفی قسمت های قابل رویت
۳. معرفی پلان بنا در کدهای مختلف
۴. تعیین روند تاریخی و تغییرات در مقاطع مختلف زمانی

۲- کدام مقیاس برای بنایی که به صورت شماتیک برداشت شده قابل ارائه نیست؟

۱. ۱/۲۰
۲. ۱/۱۰۰
۳. ۱/۵۰ و ۱/۱۰۰
۴. ۱/۲۰ و ۱/۵۰

۳- علم اندازه گیری و تفسیر اجسام مورد نظر از طریق تصویر و بدون برقراری تماس مستقیم با آنها..... می باشد.

۱. Gps
۲. Utm
۳. فتوگرامتری
۴. اسکنر لیزری

۴- در طرح برداری با این دستگاه می توان برداشت طرح را از فاصله ی ۱۲ متری انجام داد؟

۱. دوربین
۲. لیزر اسکن
۳. اشعه ی ایکس
۴. اسکنر سه بعدی

۵- کارکرد اصلی « رف» در بناهای تاریخی چیست؟

۱. سبک کردن دیوار در قسمت هایی که بارگذاری نشده اند.
۲. وارد شدن بارهای یکنواخت بر روی دیوارها
۳. هشت و گیر کردن دیوار و سقف
۴. برای زیبایی و تزیین دیوار

۶- در کدام نوع تاق اجرا از دو طرف دارای شیب و قوس منحنی است؟

۱. خوانچه پوش
۲. آهنگ
۳. چهارتاقی
۴. کجاوه ای

۷- دلیل اصلی ایجاد ضخامت در پایه ی جرزها چیست؟

۱. خنثی کردن رانش در محل تکیه گاه قوس
۲. سنگین کردن تکیه گاه
۳. مهار نیروهای وارد به پایه
۴. ضعف باربری در قوس

۸- نقش اصلی « بوراکس» چیست؟

۱. از آن برای تهیه ی باروت استفاده می شود.
۲. به عنوان ضدعفونی کننده مورد استفاده قرار می گیرد.
۳. جهت جلوگیری از رسوب سریع ذرات لعاب
۴. به عنوان مواد اولیه در لعاب سازی سنتیک

۹- خواناسازی لایه ها و دوره های تاریخی که قابلیت حفاظت دارند، جزء کدام دسته اقدامات است؟

۱. بازآفرینی
۲. بازسازی
۳. مرمتی
۴. استحکام بخشی

تعداد سوالات : تستی : ۳۰ **تشریحی :** ۰ | **زمان آزمون (دقیقه) : تستی :** ۶۰ **تشریحی :** ۰ | **سری سوال :** ۱ یک

عنـــوان درس: تاریخ و مبانی نظری مرمت

رشته تحصیلی/کد درس: مرمت بناهای تاریخی۱۸۱۵۰۱۵

۱۰- بهترین تفسیر برای شکل زیر کدام است؟

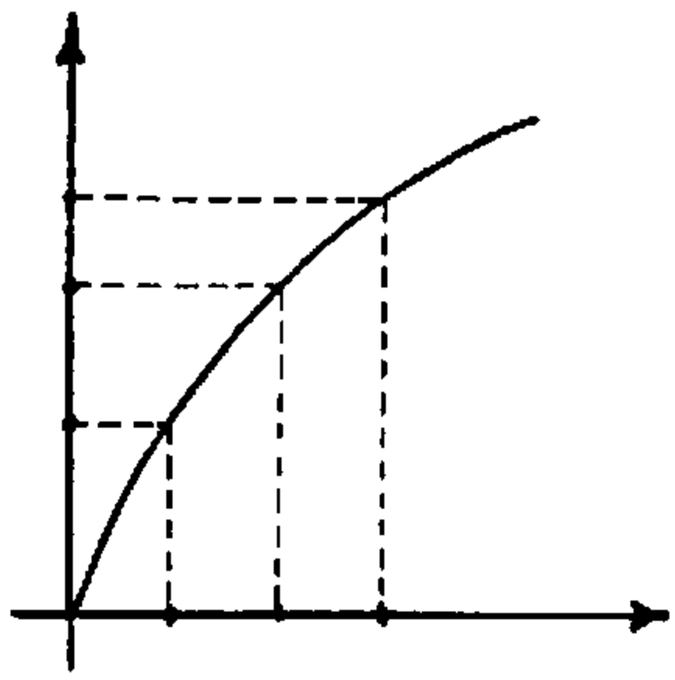

۱. منحنی ترک های تند شونده
۲. منحنی ترک های کند شونده
۳. منحنی ترک های یکنواخت
۴. منحنی ترک های تغییر یافته

۱۱- نوع آجر زیر را مشخص کنید؟

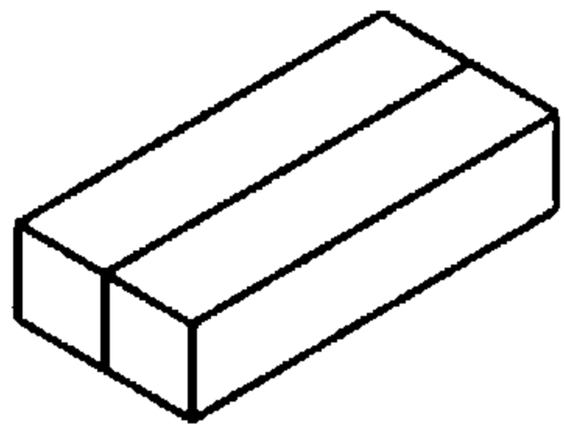

۱. کلوک
۲. دو قدی
۳. قلمدانی
۴. نیم لایی

۱۲- کاربرد کدام نوع آجر بیشتر در ستون ها و جرزها است؟

۱. واکوب
۲. آبمال
۳. پیش بر
۴. مهری

۱۳- دو شکل کلی یخ زدگی در سنگ ها کدام است؟

۱. فریزینگ - عدسی سان
۲. فریزینگ - جداشدگی
۳. ویفرسان - عدسی سان
۴. ویفرسان - فریزینگ

۱۴- معنی جمله « تشخیص یک اثر هنری به عنوان اثر هنری به طور شهودی در آگاهی فردی رخ می دهد» مربوط به کدام گزینه است؟

۱. زیبایی شناختی
۲. پیشگیری
۳. جنبه ی فضایی یک اثر
۴. لحظه ی روش مند

تعداد سوالات : تستی : ۳۰ **تشریحی :** ۰ | **زمان آزمون (دقیقه) : تستی :** ۶۰ **تشریحی :** ۰ | **سری سوال :** ۱ یک

عنـــوان درس: تاریخ و مبانی نظری مرمت

رشته تحصیلی/کد درس: مرمت بناهای تاریخی۱۸۱۵۰۱۵

۱۵- از روش تراوش الکتریکی به چه منظور استفاده می شود؟

۱. پیشگیری از رطوبت در کف
۲. پیشگیری از رطوبت بالارونده در پایه ها
۳. پیشگیری از رطوبت نزولی
۴. کانال کشی در پای دیوار

۱۶- شکل زیر با کدام گزینه مطابقت دارد؟

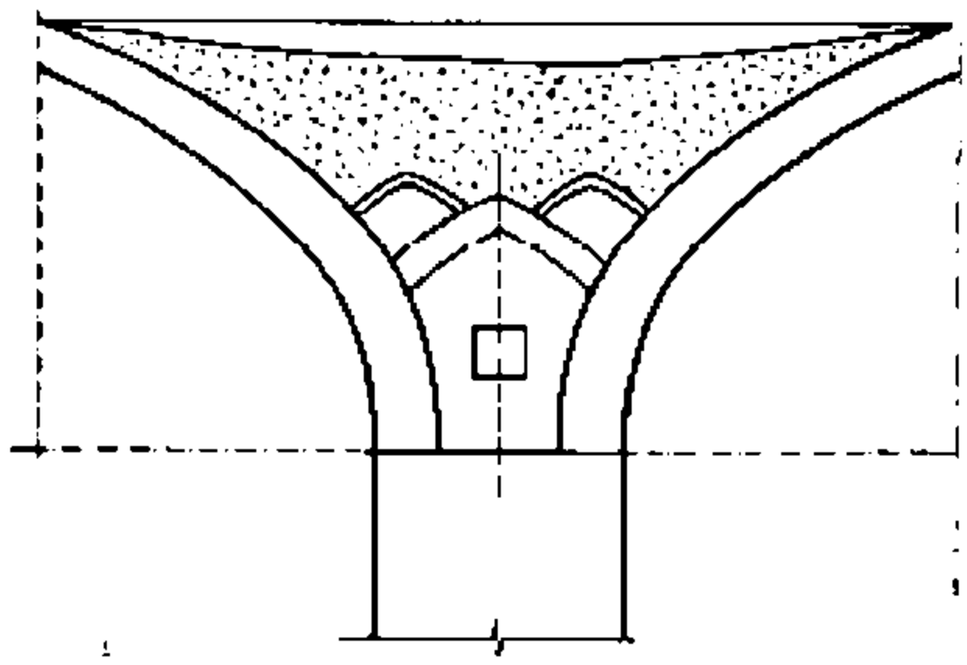

۱. عایق کاری پوشش
۲. تبدیل پوشش منحنی به مسطح با استفاده از کانه پوش
۳. عایق کاری سنتی در پوشش منحنی
۴. نوعی پایه ی صندوقه دار است

۱۷- این روش در زمان اشکانیان متداول بوده است؟

۱. استفاده از استوک گچی
۲. استفاده از نقوش
۳. استفاده از لعاب
۴. چسبانیدن گچ به شکل حاشیه و فتیله ای

۱۸- لحظه ی روشمندی که اثر هنری در آن لحظه در وجود فیزیکی خود و در طبیعت زیباشناختی و تاریخی اش از نظر انتقال آن به آینده، مورد تشخیص قرار می گیرد؟

۱. بازسازی
۲. مرمت
۳. بازآفرینی
۴. باز زنده سازی

۱۹- اصطلاح LACUNAE مربوط به کدام گزینه است؟

۱. بدل سازی
۲. برخورد با رفتگی ها
۳. مرمت یادمان ها
۴. مرمت نقاشی های کهن

تعداد سوالات : تستی : ۳۰ **تشریحی :** ۰ | **زمان آزمون (دقیقه) : تستی :** ۶۰ **تشریحی :** ۰ | **سری سوال :** ۱ یک

عنـــوان درس: تاریخ و مبانی نظری مرمت

رشته تحصیلی/کد درس: مرمت بناهای تاریخی۱۸۱۵۰۱۵

۲۰- روش اجرای قوس زیر کدام است؟

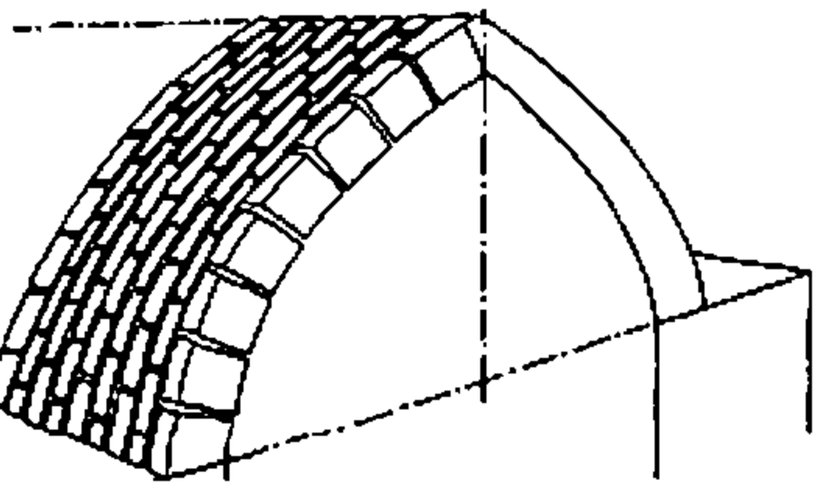

۱. رومی ۲. ضربی ۳. لاپوش ۴. ایلامی

۲۱- در این نوع دیوارها ترک ها خیلی بیشتر از دیوارهای صاف هستند؟

۱. ترک در نقاط اتصال دیوارها ۲. ترک در جداره ها

۳. ترک در دیوارهای پر بازشو ۴. ترک در دیوارهای منحنی

۲۲- کدام نوع ترک معمولا" معلول فشارهای حاصل از فعل و انفعالات خود زمین اند؟

۱. ترک عمودی ۲. ترک افقی ۳. ترک منحنی ۴. ترک متمرکز

۲۳- سطح داخلی زمین به طور تقریبی متشکل از چند صفحه ی زمین ساختی شناور و مجزا بر روی لایه های نرم تر درون زمین است؟

۱. دوازده ۲. بیست ۳. چهل ۴. سی

۲۴- ناحیه ی شکرگاه کدام زاویه است؟

۱. ۲۲/۵ درجه ۲. ۴۵ درجه ۳. ۶۷/۵ درجه ۴. ۹۰ درجه

۲۵- کنال در قوس به چه معنی است؟

۱. اوارگاه ۲. شکرگاه ۳. خاک انداز ۴. شانه

۲۶- نوع گوشه سازی زیر را مشخص کنید؟

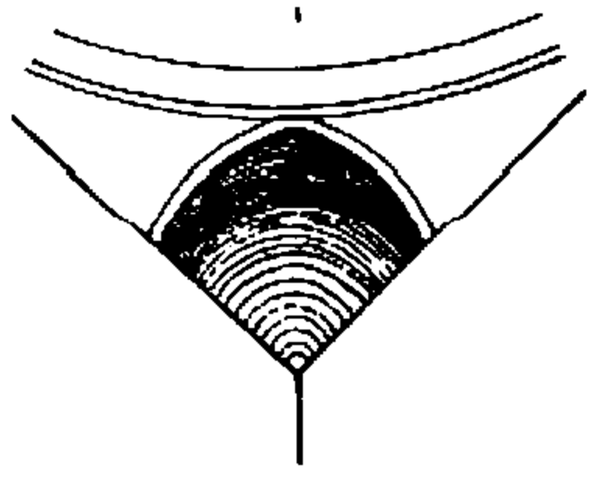

۱. سکنج ۲. ترنبه ۳. فیلپوش ۴. تاقبند

تعداد سوالات : تستی : ۳۰ **تشریحی :** ۰ | **زمان آزمون (دقیقه) : تستی :** ۶۰ **تشریحی :** ۰ | **سری سوال :** ۱ یک

عنـــوان درس: تاریخ و مبانی نظری مرمت

رشته تحصیلی/کد درس: مرمت بناهای تاریخی۱۸۱۵۰۱۵

۲۷- کدام روش جزء مهار نیروهای رانشی نیست؟

۱. آهن کشی ۲. کلاف کشی ۳. دوخت و دوز ۴. میل مهار

۲۸- تخریب بناهایی مانند ساباط و پشتبند مربوط به کدام حریم است؟

۱. **حریم فنی** ۲. **حریم منظری** ۳. **حریم کیفی** ۴. **حریم قانونی**

۲۹- ضابطه ی زیر مربوط به کدام حریم است؟

« جلوگیری از تعریض و میدان سازی در مقابل بنای تاریخی»

۱. حریم فنی ۲. حریم منظری ۳. حریم کیفی ۴. حریم قانونی

۳۰- این بناها از لحاظ ویژگی تاریخی ، هنری، فرهنگی منحصر به فردند و جنبه ی باستانی یافته اند؟

۱. ابنیه ی قدیمی ۲. ابنیه ی تاریخی ۳. ابنیه ی ویژه ۴. ابنیه ی خاص

1815015 - 92-93-1

شماره سوال	پاسخ صحیح	وضعیت غلبد	
۱	ج		عادی
۲	ج		عادی
۳	ج		عادی
۴	ب		عادی
۵	الف		عادی
۶	د		عادی
۷	الف		عادی
۸	ب	✗	عادی
۹	ج		عادی
۱۰	ب		عادی
۱۱	ج		عادی
۱۲	ج		عادی
۱۳	ج	✗	عادی
۱۴	د		عادی
۱۵	ب	✗	عادی
۱۶	ب		عادی
۱۷	د		عادی
۱۸	ب		عادی
۱۹	ب		حذف با نانیز مثبت
۲۰	ب		عادی
۲۱	د		عادی
۲۲	الف		عادی
۲۳	ب		عادی
۲۴	الف		عادی
۲۵	ج		عادی
۲۶	ج		عادی
۲۷	د		حذف با نانیز مثبت
۲۸	الف		عادی
۲۹	ج		حذف با نانیز مثبت
۳۰	ج		حذف با نانیز مثبت

91-92-2

تعداد سوالات : تستی : ۳۰ **تشریحی :** ۰ | **زمان آزمون (دقیقه) : تستی :** ۶۰ **تشریحی :** ۰ | **سری سوال :** یک ۱

عنـــوان درس : تاریخ و مبانی نظری مرمت

رشته تحصیلی/کد درس : مرمت بناهای تاریخی۱۸۱۵۰۱۵

۱- نام دیگر نشیمنگاه قوس چیست؟

۱. افراز ۲. شلال ۳. پاکار ۴. کیز

۲- این روش امکان استفاده از بام را فراهم می آورد و در عین حال پوشش حفاظتی دیگری به وجود می آورد که امکان تنفس طاق اصلی را فراهم می سازد؟

۱. فیل پوش ۲. اندود کاهگل ۳. گنبد دوپوش ۴. کانه پوش

۳- در مورد مرمت کدام گزینه صحیح است؟

۱. ماده اثر هنری که مرمت عملی بر آن اعمال می شود تابع فرم اثر هنری است.

۲. مرمت یک رویکرد تجربه گراست نه علمی

۳. مرمت تنها کاری عملی بر روی ماده اثر هنری است.

۴. اقدامات پیشگیرانه در مفهوم مرمت پیشگیرانه کم اهمیت اند.

۴- در این نوع پوشش سازه ای یکپارچه بین دیوار و قوس به وجود می آید و به دلیل همین یکپارچگی در مقابل زلزله مقاوم است؟

۱. چهار بخشی ۲. کلنبو ۳. چادری ۴. چهار تاقی

۵- کدام مورد از ابزار حمل و نقل سنگ نیست؟

۱. الوار ۲. دیلم ۳. سنگ ساب ۴. صابون

۶- اولین رویکرد بررسی یک اثر تاریخی با توجه به خصلت دوگانگی یک اثر هنری چیست؟

۱. بررسی وضعیت ماده یک اثرهنری

۲. بررسی شرایط محیطی که حفظ آن را به خطر می اندازد.

۳. تعیین شرایط لازم برای بهره مند شدن از اثر به عنوان یک تصویر و یک سند تاریخی است.

۴. بررسی وضعیت زیبایی شناسی و قدمت یک اثر تاریخی

۷- کدام مورد جزء مرمت کامل نیست؟

۱. شناخت تاریخی ۲. رفع خطر موقت

۳. حفاظت از ابنیه با مصالح خام ۴. مرمت بدنه

۸- ماده در ایجاده اثر دو نقش عمده ایجاد می کند آن دو نقش چیست؟

۱. ایستایی - تاریخی ۲. سازه ای -سیمایی ۳. هنری - تاریخی ۴. سیمایی - ایستایی

تعداد سوالات : تستی : ۳۰ **تشریحی :** ۰ | **زمان آزمون (دقیقه) : تستی :** ۶۰ **تشریحی :** ۰ | **سری سوال :** ۱ یک

عنـــوان درس: تاریخ و مبانی نظری مرمت

رشته تحصیلی/کد درس: مرمت بناهای تاریخی۱۸۱۵۰۱۵

۹- کدام مورد برای برداشت نما ضروری است؟

۱. یک خط افقی که بتوان بخش عمده بنا را بدان عطف داد.

۲. انتقال تصویر نما بر روی یک صفحه افقی

۳. با استفاده از کدهای پایه عمودی

۴. استفاده از کد پایه مختلف در ارتفاع به صورت مثبت یا منفی

۱۰- شکل زیر بیانگر چیست؟

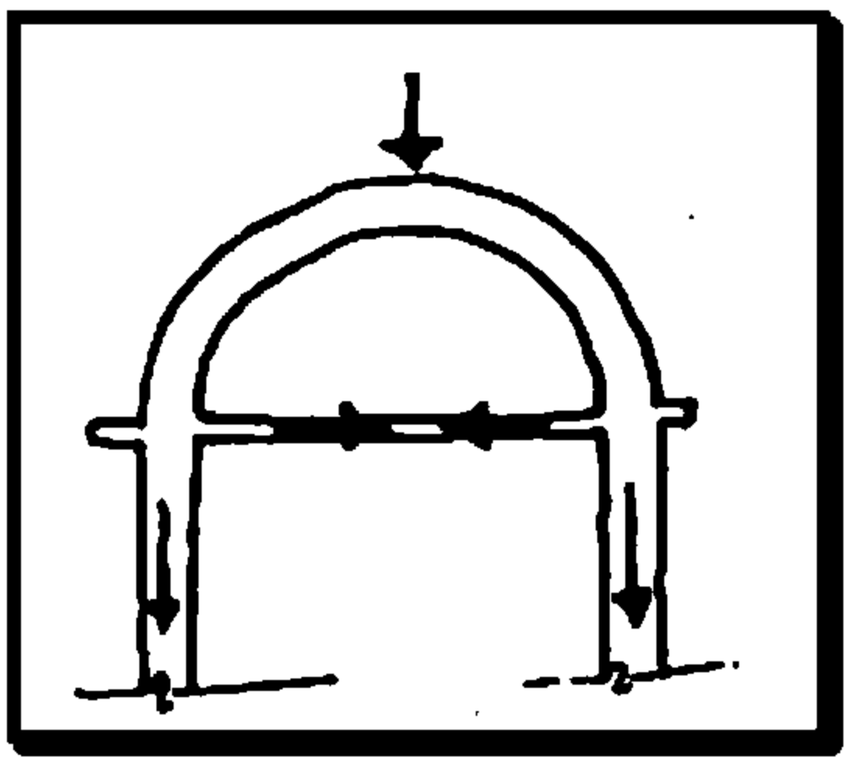

۱. استفاده از پوشش منحنی در انبار غله

۲. نمایش توزیع نیرو

۳. سنگین کردن تکیه گاه قوس

۴. استفاده از مهار چوبی

۱۱- روش اجرای قوس زیر را مشخص کنید؟

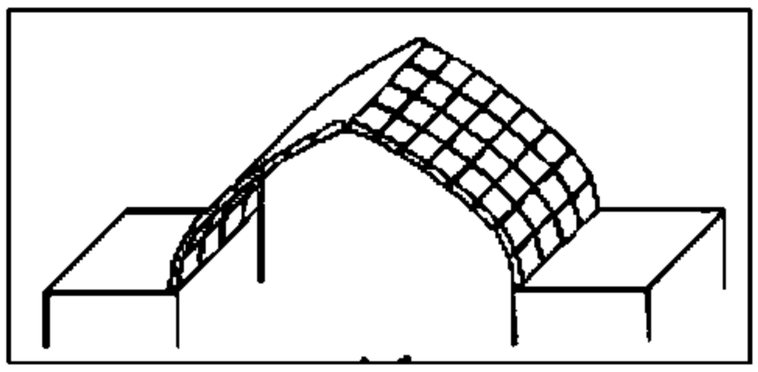

۱. رومی ۲. ضربی ۳. لاپوش ۴. پر

۱۲- در کدام یک از مصالح زیر ضریب انبساط متفاوت با مصالح سنتی نقطه ضعف آن محسوب می شود؟

۱. کابل و طناب ۲. چوب ۳. بتن آرمه ۴. آهن

۱۳- تاق آهنگ به کدام روش اجرا می شده است؟

۱. ضربی ۲. لاپوش ۳. رومی ۴. ایلامی

تعداد سوالات : تستی : ۳۰ **تشریحی :** ۰ | **زمان آزمون (دقیقه) : تستی :** ۶۰ **تشریحی :** ۰ | **سری سوال :** ۱ یک

عنـــوان درس: تاریخ و مبانی نظری مرمت

رشته تحصیلی/کد درس: مرمت بناهای تاریخی۱۸۱۵۰۱۵

۱۴- نوع گوشه سازی زیر را مشخص کنید؟

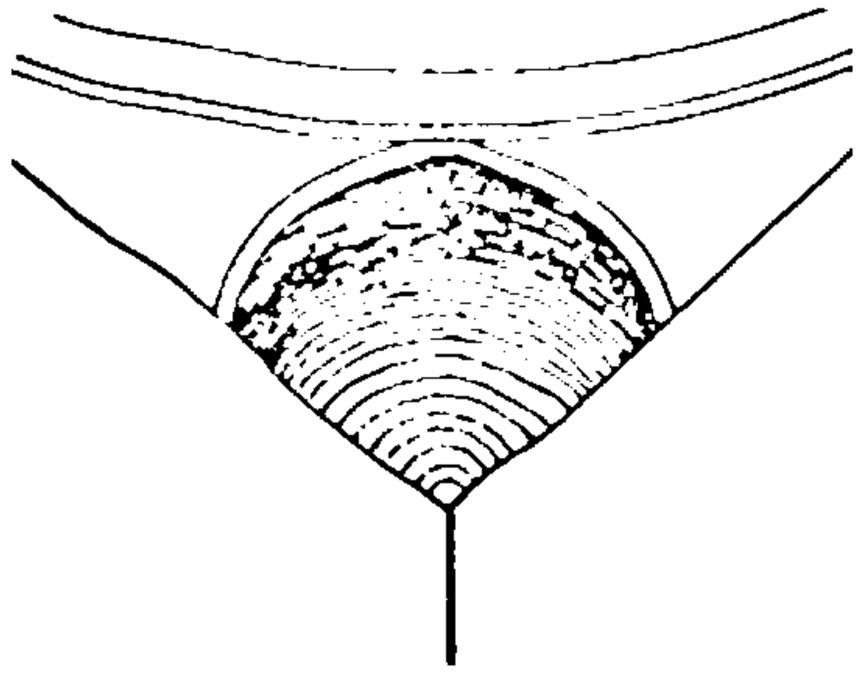

۱. فیلپوش ۲. تاقبند ۳. پتگین ۴. سکنج

۱۵- انجام محاسبات فنی در امر مرمت توسط مهندس محاسب جزء کدام نوع مرمت است؟

۱. رفع خطر از بنا ۲. مرمت کامل

۳. مرمت استحفاظی و استحکامی ۴. مرمت جامع

۱۶- کدام مورد جزء مشخصات رطوبت ناشی از آبهای زیرزمینی نیست؟

۱. به صورت یکنواخت ظاهر می شود.

۲. نوسان شدیدی در طی سال در رطوبت بنا ایجاد نمی شود.

۳. ارتفاع صعود در حال نوسان است.

۴. ارتفاع رطوبت در قسمتهای شمال شرقی حداکثر و در بخشهای مجزای بنا در حداقل است.

تعداد سوالات : تستی : ۳۰ **تشریحی :** ۰ | **زمان آزمون (دقیقه) : تستی :** ۶۰ **تشریحی :** ۰ | **سری سوال :** ۱ یک

عنـــوان درس: تاریخ و مبانی نظری مرمت

رشته تحصیلی/کد درس: مرمت بناهای تاریخی۱۸۱۵۰۱۵

۱۷- شکل زیر به کدام گزینه نزدیک تر است؟

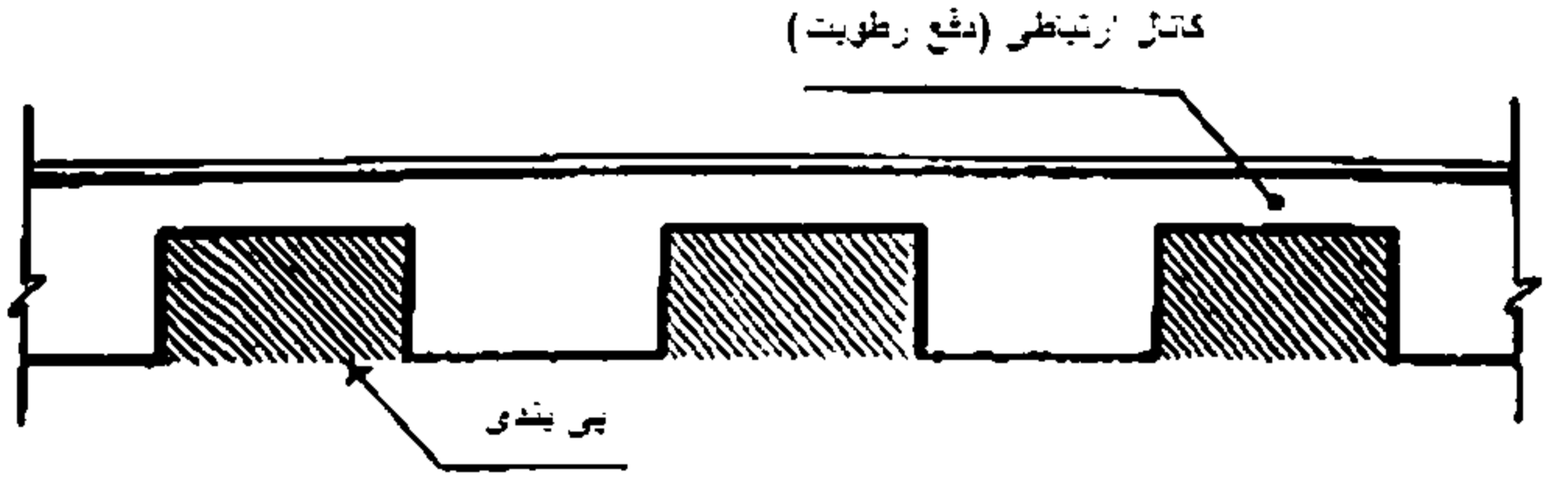

برش

۱. در صورتی که ضخامت دیوار و یا رطوبت آن زیاد باشد در دو طرف دیوار کانال کشی انجام می گیرد.

۲. عرض کانال در بخشهای پی بندی شده کمتر و در زیر روزن ها بیشتر است.

۳. نحوه تقویت دیوارهای باربر در پی

۴. در هنگام کانال کشی برای دفع رطوبت در جوار پی ها عمل پی بندی انجام می گیرد.

۱۸- این اقدام ضمن تضمین بقای بنا در ایجاد تعادل متقابل بین نیروهای موجود موثر واقع می شود؟

۱. مرمت کامل
۲. بازسازی با هدف احیای ابنیه تاریخی
۳. حفظ اصالت
۴. کاربری گذشته بنا

۱۹- ساماندهی و تقویت و حفظ محیط طبیعی بنا جزء کدام حریم است؟

۱. حریم فنی
۲. حریم منظری
۳. حریم کیفی
۴. حریم کمی

۲۰- کلاف کشی در چه بخشهایی از بنا اجرا می شود ؟

۱. در قسمتهایی از بنا که به صورت خطی و مستقیم عمل می کند مانند ایوانها

۲. در بخشهایی از بنا که نیروهای رانشی به صورت جانبی در پیرامون عنصری از بنا عمل میکنند مانند گنبدها

۳. در بناهایی که دارای ظرافت و تزیینات خاص باشند.

۴. در ساختمانهایی که مصالح اصلی بنا نیروی ایستایی خود را از دست داده اند.

تعداد سوالات : تستی : ۳۰ **تشریحی :** ۰ | **زمان آزمون (دقیقه) : تستی :** ۶۰ **تشریحی :** ۰ | **سری سوال :** ۱ یک

عنـــوان درس: تاریخ و مبانی نظری مرمت

رشته تحصیلی/کد درس: مرمت بناهای تاریخی۱۸۱۵۰۱۵

۲۱- کدام گزینه صحیح است؟

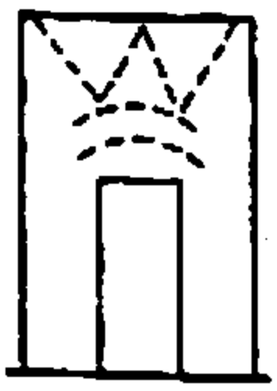

۱. موقعیت ترک در بالای سر در دیواری با مقاومت کم

۲. موقعیت ترک در بالای سر در دیواری با مقاومت بالا

۳. موقعیت ترک در بالای سر در دیواری بدون وزن

۴. ترک های ناشی از نشست

۲۲- برای مرمت یک بنای تاریخی:

۱. آشنایی به شیوه و تکنیک زمان احداث بنا کفایت می کند.

۲. مطالعات تاریخی کافی است.

۳. مرمتگر می بایست به تکنیک زمان احداث بنا نیز آشنا شود.

۴. مرمتگر می تواند ابتدا آن را خراب و سپس بنا را نوسازی کند.

۲۳- هنگامی که در مرمت یک بنا تکمیل خطوط اصلی آن ضرورت می یابد برای این کار:

۱. کلیه الحاقات را حذف کرده و آن را مرمت استحکامی کنیم.

۲. می توان به شیوه منحصر به فرد شخصی آنرا تکمیل کرد.

۳. می توان از مطالعات تشبیهی و تطبیقی هم کمک گرفت.

۴. می توان بر اساس حدس و گمان عمل کرد.

۲۴- حریم کیفی به معنی:

۱. ایجاد شرایط مناسب و مساعد برای ادامه حیات کمی و کیفی ابنیه در ترکیب موزون عناصر

۲. کنترل میزان عملکرد به لحاظ تردد در محدوده بناست.

۳. ممانعت از احداث بنای مرتفع در اطراف محیط ابنیه تاریخی

۴. کنترل بنای تاریخی در ابعاد کمی است.

۲۵- در نماهایی که تعداد بازشوها بیشتر باشد بر اثر نشست پیها تعداد ترکها .....

۱. کاهش می یابد.

۲. افزایش می یابد.

۳. این ترکها در اطراف بازشوها فقط دیده می شود.

۴. بیشتر و باعث اختلالاتی در اسکلت ساختمان می شود.

تعداد سوالات : تستی : ۳۰ **تشریحی :** ۰ | **زمان آزمون (دقیقه) : تستی :** ۶۰ **تشریحی :** ۰ | **سری سوال :** ۱ یک

عنـــوان درس: تاریخ و مبانی نظری مرمت

رشته تحصیلی/کد درس: مرمت بناهای تاریخی۱۸۱۵۰۱۵

۲۶- از الکترو اسمزی در بناهای تاریخی به چه منظوری استفاده می شود؟

۱. تقویت مصالح تزئینی
۲. کاهش رطوبت دیوارها
۳. زهکشی و تثبیت خاک
۴. جلوگیری از لانه گذاری حشرات

۲۷- کدام جمله در مورد جنبه فضایی یک اثر هنری صحیح نیست؟

۱. یک اثر هنری با در نظر گرفتن خصلت موجودیت شکلی آن در استقلالی فضایی به حیات خود ادامه می دهد.
۲. صاعقه ی اثر هنری در زمان تاریخی، آگاهی یک شخص روی می دهد.
۳. جنبه عملی مرمت برای مرمت همانند جنبه یک قضاوت برای قواعد قانونی است.
۴. یک قضاوت از نظر کارایی ای که دارد نسبت به اعتبار جهانشمول خود مورد توجه است.

۲۸- مشخصه اصلی این نما در این است که ستون ها در زمینه فرو رفته اند، از کدام اثر میکل آنژ اقتباس شده است؟

۱. نمای سنت اندره آدلاواله رم
۲. کتابخانه لائورنتیانا در فلورانس
۳. نمای ویلا جولیا در رم
۴. کورسودل رینا شیمنتو رم

۲۹- سازه و ظاهر در تئوری بیشتر در چه موردی نمود دارد؟

۱. مفهوم مرمت
۲. ماده متشکله اثر هنری
۳. زمان در رابطه با اثر هنری
۴. مرمت پیشگیرانه

۳۰- عبارت است از لحظه روش مندی که اثر هنری در آن لحظه در وجود فیزیکی خود و در طبیعت زیباشناختی و تاریخی اش از نظر انتقال به آن به آینده مورد تشخیص قرار می گیرد؟

۱. مرمت
۲. هنرهای کاربردی
۳. بازسازی
۴. پتینه

1815015 - 91-92-2

وضعیت کلید	پاسخ صحیح	شماره سوال
عادي	د	۱
عادي	د	۲
عادي	الف	۳
عادي	ب	۴
عادي	ج	۵
عادي	ج	۶
عادي	ب	۷
عادي	ب	۸
عادي	الف	۹
عادي	د	۱۰
عادي	ج	۱۱
عادي	د	۱۲
عادي	الف	۱۳
عادي	الف	۱۴
عادي	ج	۱۵
عادي	ج	۱۶
عادي	ب	۱۷
عادي	ب	۱۸
عادي	ب	۱۹
عادي	ب	۲۰
عادي	ب	۲۱
عادي	ج	۲۲
عادي	ج	۲۳
عادي	الف	۲۴
عادي	ب	۲۵
عادي	ج	۲۶
عادي	د	۲۷
عادي	ب	۲۸
عادي	ب	۲۹
عادي	الف	۳۰

90-91-2

تعداد سوالات : تستی : ۳۰ **تشریحی :** ۰ **زمان آزمون (دقیقه) : تستی :** ۵۰ **تشریحی :** ۰ **سری سوال :** یک ۱

عنـــوان درس : تاریخ و مبانی نظری مرمت

رشته تحصیلی/کد درس : مرمت بناهای تاریخی۱۸۱۵۰۱۵

۱- برای جلوگیری موقتی از نیروهای رانشی وارده در بناهای تاریخی کدامیک از ابزار ذیل مناسب می باشد؟

۱. کلاف بتنی ۲. آهن کشی ۳. کابل ۴. میل مهار

۲- هدف از برداشت و رولوه از بناهای تاریخی چه می باشد؟

۱. تعیین حریم بنای تاریخی ۲. طرح حفاظت از بنای تاریخی

۳. درمان آسیب های وارده به بنا ۴. شناخت آسیب های وارده به بنا

۳- در معماری ایران برای حفظ تعادل طاق و قوس ها از کدام روش زیر استفاده شده است؟

۱. استفاده از پشت بند ۲. استفاده از قوس

۳. استفاده از تکیه گاه ۴. استفاده از مصالح جدید

۴- روش اجرای پوشش طاق آهنگ در ایران کدام مورد بوده است ؟

۱. روش رومی ۲. روش ضربی ۳. روش تیغه ای ۴. روش تیغه ای و رومی

۵- برای تشخیص منشا رطوبت در بنا باید به چه عواملی توجه نمود ؟

۱. مشخصات رطوبت ناشی از دریا و هوا ۲. مشخصات رطوبت ناشی از آب های سطحی و زیرزمینی

۳. مشخصات رطوبت ناشی از آب های تاسیسات بنا ۴. مشخصات رطوبت ناشی از آب برف و باران

۶- بهترین روش دفع رطوبت در کف ابنیه کدام مورد می باشد ؟

۱. ایجاد گربه رو در طرف رطوبت ۲. عایق کاری دیوار در طرف رطوبت

۳. استفاده از سیستم صندوقه چینی ۴. استقرار بنا در جهت حرکت باد

۷- اساسی ترین بخش قبل از هر اقدام مرمتی چه می باشد؟

۱. حصار و دیوار کشی دور بنا ۲. انتخاب نوع تعمیر بنا

۳. تشخیص عارضه و ضایعه ۴. اقدامات حفاظتی موقت

۸- از نگاه سزار بوندی وقتی به فعالیت مرمت از زاویه مرمت عملی می نگریم ، دانش علمی در مورد مصالح از کجا باید آغاز گردد؟

۱. تعریف "مصالح چیست؟" ۲. درک مصالح از نظر ظاهر

۳. تحلیل اثر در شکل سازه ای ۴. همبستگی مصالح از نظر پایداری

تعداد سوالات : تستی : ۳۰ **تشریحی :** ۰ | **زمان آزمون (دقیقه) : تستی :** ۵۰ **تشریحی :** ۰ | **سری سوال :** ۱ یک

عنـــوان درس: تاریخ و مبانی نظری مرمت

رشته تحصیلی/کد درس: مرمت بناهای تاریخی۱۸۱۵۰۱۵

۹- در هر مداخله مرمتی که هدف آن انسجام اثر باشد کدامیک از موارد زیر درست می باشد ؟

۱. مداخله باید بدون خدشه وارد آوردن بر یگانگی اثر بوده و به سهولت قابل تشخیص نباشد.

۲. مداخله باید آن چنان کامل و هماهنگ باشد که جایی برای مرمت دوباره و آتی نگذارد.

۳. مداخله باید در جهت حفظ بنا باشد و تشخیص آن با وجود و یا بدون چشم مسلح مهم نیست.

۴. مداخله باید بدون خدشه وارد آوردن به یگانگی اثر بوده و بدون نیاز به چشم مسلح قابل تشخیص باشد.

۱۰- حفظ یک اثر هنری که به یک خرابه تقلیل پیدا کرده به کدامیک از موارد زیر بیشتر وابسته است ؟

۱. بستگی به یگانگی با وضع اولیه اثر دارد.
۲. به ارزش زیبا شناختی آن بستگی دارد.
۳. به اهمیت تاریخی آن وابسته است .
۴. با زیبا شناختی و یگانگی با وضع اولیه بستگی دارد.

۱۱- کدام رویکرد در بررسی اجمالی شاخه هایی که مرمت پیشگیرانه بدان ها تقسیم می شود درست می باشد ؟

۱. تعیین شرایط لازم برای بهره مند شدن اثر

۲. تمرکز بر وضعیت مادی و فیزیکی اثر

۳. توجه به شرایط محیطی اثر که حفظ اثر را به خطر می اندازد

۴. تمرکز بر شرایط لازم و وضعیت مادی و شرایط محیطی اثر

۱۲- از دیدگاه پدیده شناختی رابطه اثر و هنرمند چگونه تبیین می شود؟

۱. هنگامی که اثر تکمیل می شود رابطه میان اثر و هنرمند در زمان ادامه می یابد.

۲. اثر به عنوان یک شی بالقوه برای تجربه جهانشمول وارد دنیا می شود.

۳. تنها رویکرد معتبر نسبت به اثر از طریق تاثیر فعلی آن بر آگاهی ما می باشد.

۴. با تکمیل اثر رابطه میان اثر و هنرمند قطع شده و رویکرد معتبر از طریق تاثیر فعلی بر آگاهی ما می باشد.

۱۳- در خصوص بادگیرها در بندرلنگه و بندر کنگ کدام مورد درست می باشد؟

۱. بادگیرها چهار طرفه و دهانه اصلی در چهار جهت جغرافیایی.

۲. بادگیرها چهار طرفه و دهانه اصلی به سمت دریا می باشد.

۳. بادگیرها دو طرفه و در دهانه اصلی در جهت شمال - جنوب.

۴. بادگیرها دو طرفه و دهانه اصلی در جهت شرقی-غربی.

۱۴- کدام یک از عوامل تخریبی زیر باعث فرسایش دیوارهای خشتی می گردد؟

۱. باد
۲. پوشش سبز
۳. زلزله
۴. موریانه

تعداد سوالات : تستی : ۳۰ **تشریحی :** ۰ | **زمان آزمون (دقیقه) : تستی :** ۵۰ **تشریحی :** ۰ | **سری سوال :** ۱ یک

عنـــوان درس: تاریخ و مبانی نظری مرمت

رشته تحصیلی/کد درس: مرمت بناهای تاریخی۱۸۱۵۰۱۵

۱۵- سطوح هیدروفیلی به چگونه مواد و مصالحی گفته می شود؟

۱. قابلیت هدایت آب را داشته باشد.
۲. قابلیت هدایت حرارت را داشته باشد.
۳. قابلیت هدایت آب را نداشته باشد.
۴. قابلیت هدایت حرارت را نداشته باشد.

۱۶- در بازسازی مجموعه های تاریخی شهری آنچه که مهم می باشد کدام گزینه می باشد ؟

۱. استفاده از پیشرفته ترین فناوری ها در بازسازی
۲. حفظ و احیا ارزشهای تاریخی همه بناها
۳. حفظ و احیا جداگانه تک تک بناها
۴. پیوستگی ،جامعیت و تنوع شیوه اتصال بناها

۱۷- در حفاری و سونداژ سازه بناهای تاریخی چه موارد باید رعایت شود؟

۱. عدم استفاده از اصول باستانشناسی در حفاری
۲. در معرض عوارض طبیعی قراردادن بنا
۳. تهیه شناسنامه برای هر یک از قطعات
۴. استفاده از شیوه حفاری غیر شطرنجی

۱۸- علت استفاده از پوشش منحنی (سغ) در اکثر نقاط ایران کدام مورد زیر می باشد؟

۱. عدم دسترسی کافی به گل
۲. کمبود مصالح چوب
۳. به علت سهولت اجرا
۴. دسترسی به مصالح سنگی

۱۹- ابنیه یافت شده بر اثر حفاری ، بلافاصله باید تحت چه اقداماتی قرار بگیرند؟

۱. حفاظت با استفاده از پوشش
۲. حفاظت بدون پوشش جدید
۳. حفاظت غیر نسبی
۴. حفاظت با دفن قسمتی از بنا

۲۰- منظور از حریم ابنیه چیست ؟

۱. ایجاد شرایط مناسب برای ادامه حیات کیفی ابنیه
۲. خیابان کشی و میدان سازی در مقابل ابنیه تاریخی
۳. ایجاد شرایط مناسب برای ادامه حیات کمی و کیفی ابنیه
۴. تخریب ابنیه ای که درطول زمان به بنای اصلی الحاق شده اند

۲۱- توجه به ترکیب و بافت مجموعه تاریخی،بناها و الحاقات آن ها به کدام دلیل می باشد ؟

۱. یادمان سازی مجموعه و بسط ارزشها
۲. حفظ و احیا بناهای تاریخی مجموعه
۳. انسجام کیفی محیط و ارزشهای آن
۴. بازسازی مجدد بناهای حریم کیفی

تعداد سوالات : تستی : ۳۰ **تشریحی :** ۰ | **زمان آزمون (دقیقه) : تستی :** ۵۰ **تشریحی :** ۰ | **سری سوال :** ۱ یک

عنـــوان درس: تاریخ و مبانی نظری مرمت

رشته تحصیلی/کد درس: مرمت بناهای تاریخی۱۸۱۵۰۱۵

۲۲- کدام بخش از بناهای تاریخی نیاز به دوخت و دوز دارند؟

۱. بخش هایی از بنا که به علت رانش ترک خورده اند.
۲. بخش هایی از بنا که به علت کشش ترک خورده اند.
۳. بخش هایی از بنا که به علت فشار تخریب گردیده اند.
۴. بخش هایی از بنا که به علت رطوبت تخریب گردیده اند.

۲۳- با توجه به تئوری مرمت در یک اثر هنری که یک قسمت آن خالی یا تخریب شده است کدامیک از عبارات زیر در مورد بافت درست می باشد ؟

۱. مهمترین جنبه بافت آن است که چه چیزی در آن قسمت قرار داده شود.
۲. مهمترین جنبه بافت آن است که چه چیزی در آن قسمت از بین رفته است.
۳. در یک اثر هنری یک قسمت خالی وقفه ای در بافت به حساب می آید و شناخت آن مهم است.
۴. در یک اثر هنری یک قسمت خالی خللی بر کلیت اثر ندارد بلکه مهم آن است که چه چیز نامناسبی جایش قرارداده شود.

۲۴- رعایت کدامیک از موارد زیر در حریم بناهای تاریخی الزامی نیست ؟

۱. ممانعت از احداث جاده هایی که ایجاد صدا و لرزش می کنند.
۲. ممانعت از کاشتن درخت در حاشیه بنا
۳. ممانعت از ایجاد پی های بزرگ که باعث تشدید رانش می شوند.
۴. جلوگیری از تخریب همه بناهای اطراف بناهای تاریخی.

۲۵- در حفظ حریم منظری ابنیه تاریخی کدامیک از موارد زیر ضرورت ندارد؟

۱. ممانعت از احداث بناهای مرتفع
۲. ممانعت از افزایش تراکم و تاکید بر کاهش تراکم
۳. ممانعت از بکارگیری مصالح ناهماهنگ با بنا
۴. ساماندهی ، تقویت و حفظ محیط طبیعی بنا

۲۶- در اجرای فیلپوش در گوشه سازی بناهای تاریخی ، کدامیک از موارد زیر درست می باشد ؟

۱. از دو تاق اریب که یکدیگر را در یک نقطه قطع می کنند استفاده می شود.
۲. از اجرای تاقچه بر روی یکدیگر استفاده می شود تا به سطح مورد نظر برسیم.
۳. از اجرای تاق های متحدالمرکز استفاده می شود تا تقسیم بندی لازم صورت گیرد.
۴. از اجرای کنجی پیش آمده استفاده می شود تا به سطح مورد نظر برسیم.

۲۷- در بناهای گنبد سلطانیه، فیروزآباد و قابوس کدام گنبد های زیر به ترتیب استفاده شده است ؟

۱. هلوچین،ناری،رک
۲. هلوچین،رک،ناری
۳. ناری،رک،هلوچین
۴. ناری،هلوچین،رک

تعداد سوالات : تستی : ۳۰ **تشریحی :** ۰ | **زمان آزمون (دقیقه) : تستی :** ۵۰ **تشریحی :** ۰ | **سری سوال :** ۱ یک

عنـــوان درس: تاریخ و مبانی نظری مرمت

رشته تحصیلی/کد درس: مرمت بناهای تاریخی۱۸۱۵۰۱۵

۲۸- در اکثر شبستان های مساجد ایرانی از کدامیک طاق ها استفاده می شود؟

۱. طاق چادری ۲. طاق لنگه ۳. طاق آهنگ ۴. طاق چهار طاقی

۲۹- به منظور جلو گیری از پیشرفت عوامل تخریب طرح حفاظت از کارگاه با مد نظر داشتن چه موردی صورت می گیرد؟

۱. عدم توجه به عوامل انسانی ۲. عدم استفاده از شاهد شیشه ای و گچی

۳. انتظام بخشی محوطه ۴. استفاده و انتظام عایق رطوبتی

۳۰- کدام مورد زیر جزو موارد مراحل مختلف حفاظت و تضمین ادامه حیات یک بنای تاریخی نمی باشد؟

۱. رفع خطر از بنا ۲. حصار کشی دور بنا

۳. مرمت استحفاظی و استحکامی ۴. مرمت کامل

1815015 - 90-91-2

	وضعيت خلبد	پاسخ صحيح	شماره سوال
عادي		ج	۱
عادي		د	۲
عادي		الف	۳
عادي		ب	۴
عادي		ب	۵
عادي		الف	۶
عادي		ج	۷
عادي		الف	۸
عادي		د	۹
عادي		ج	۱۰
عادي		د	۱۱
عادي		د	۱۲
عادي		ب	۱۳
عادي		الف	۱۴
عادي		الف	۱۵
عادي		د	۱۶
عادي		ج	۱۷
عادي		ب	۱۸
عادي		الف	۱۹
عادي		ج	۳۰
عادي		ج	۳۱
عادي		الف	۳۲
عادي		الف	۳۳
عادي		د	۳۴
عادي		ب	۳۵
عادي		ج	۳۶
عادي		د	۳۷
عادي		الف	۳۸
عادي		ج	۳۹
عادي		ب	۴۰